Ведомость чертежей основного комплекта НВК

Лист	Наименование	Примеч
1	Общие данные. Пояснительная записка	
2	Генплан с сетями В1 и К1	
3	Схема В1 и К1. Спецификация	
4	Продольный профиль В1 (лист1)	
5	Продольный профиль В1(лист2)	
6	Продольный профиль В1 (лист3)	
7	Продольный профиль В1(лист4)	
8	Продольный профиль К1 (КолодцыКК1-КК10)	
9	Продольный профиль К1(КолодцыКК11-КК17)	
10	Продольный профиль К1 (КолодцыКК18-КК20)	
11	Продольный профиль К1(КолодцыКК21-КК30)	
12	Продольный профиль К1 (КолодцыКК31-КК39)	
13	Спецификация материалов для водопроводных колодцев	
14	Спецификация материалов для канализационных колодцев	
15	Стремянка	
16	Укладка труб в траншею	

Ведомость ссылочных и прилагаемых документов

Обозначение	Наименование	Примеч
	Ссылочные документы	
ТП 901-09-11,84	Колодцы водопроводные круглые из сборных	
	ж/б для труб Ду=50-600 мм	
ТП 902-09-22,84	Колодцы канализационные круглые из сборных	
	ж/б для труб Ду=150-1200 мм	
4,900-10	Альбом оборудования, фасонных частей и арматуры	
	для сетей и сооружений водопровода и канализации	
	Прилагаемые документы	
НВК	Таблица основных показателей колодцев	2листа

Основные показатели по системам В и К

Наименование	Потребный напор у ввода (м)	Расчетный расход			Примеч
		м3/сут	м3/час	л/с	
Водопровод В1	19,8	15.90	2.33	2.45	
Канализация К1	-	15.90	2.33	4.05	

Проект разработан в соответствии с действующими нормами и правилами.

Гл. инженер проекта:

Пояснительная записка

ОБЩИЕ ДАННЫЕ

1. Основание: Утвержденный генплан парка (23 объекта, включая 12 ларьков быстрого питания) и ТУ ГУП «Сувтаъминот» Сырдарьинской области за №1892 14.09.2026г.Нормативная база: Расчеты и проектные решения выполнены в строгом соответствии с ШНК 2.04.01-22, ШНК 2.04.02-19, КМК 2.04.03-19 и ШНК 3.02.01-19.

2. Наружное пожаротушение от гидрантов, 10л/сек.

Условия строительства: Площадка сложена суглинками II группы. Расчетная глубина промерзания грунта составляет 0,60-0,80 м. Рельеф позволяет выполнить укладку сетей самотечным способом.Специфика расхода: В соответствии с техническим заданием, полив территории из данной сети исключен. Расчет выполнен исключительно на хозяйственно-питьевые нужды.

2. ТЕХНИЧЕСКИЕ РЕШЕНИЯ

Водоснабжение (В1) Магистраль: принята труба полиэтиленовая ПЭ-100 SDR 17.6 Дн=110×6.3 мм (внутренний диаметр 73,6 мм).

Врезка ларьков: Ответвления к павильонам выполняются трубами ПЭ Дн=25 и 32 мм. Применен бесколодезный метод подключения.Защита от замерзания: Запорные вентиля 25 мм монтируются на дне круглых боксов Green Box 10"

Глубина шахты 860 мм, что опускает арматуру ниже уровня промерзания.

Водоотведение (К1)Сеть: Самотечные трубы ПВХ/ПП диаметром 110-160 мм.

Проектный уклон — 0,008 .

Резервуары: Сброс стоков предусмотрен в подземные герметичные септики общим объемом 80 $м^3$.

Емкости обеспечивают автономный запас работы парка в течение 4,6 суток.

Внутриплощадочная сеть канализации выполняется из пластмассовых канализационных труб Дн=160 мм по ГОСТ 18599-2001.

Канализационный колодец Ф1000 мм строится из сборных ж/бетонных элементов.

Примечание

В период монтажа трубопроводов водопровода и канализации необходимо составлять акты освидетельствования скрытых работ согласно СНиП 3.01.01-85 по следующим видам работ:

-подготовка основания под трубопроводы;
-герметизация мест прохода трубопроводов через стенки колодцев;
-засыпка трубопроводов с уплотнением;
-соответствие уклона трубопровода проекту;
-устройство приямков под стыковые соединения путем уплотнения грунта.

						2026г.			НВК
						«Боёвут туман марказидан оқиб ўтувчи “Жанубий Мирзачўл” канали ўнг қирғоғи бўйидаги бўш турган 5 гектар ер майдонини истисно тариқасида доимий фойдаланиш ҳуқуқи билан аукцион савдоларига чиқариш ва каналнинг муҳофаза зонасидаги белгиланган ҳудудлар инфратузимасини яхшилаш ва “Соҳил бўйи” экотуризм мажмуасини ташкил қилиш»			
Изм.	Кол.уч	Лист	N.док	Подпись	Дата				
ГИП		Зарпуллаев А				*Наружного освещения*	Стадия	Лист	Листов
Разраб.		Зарпуллаев А					РП	1	16
Н.контр		Юсупов Б							
						Общие данные. Пояснительная записка	"BUSINES MEGA PROJECT" г.Сырдарья.		

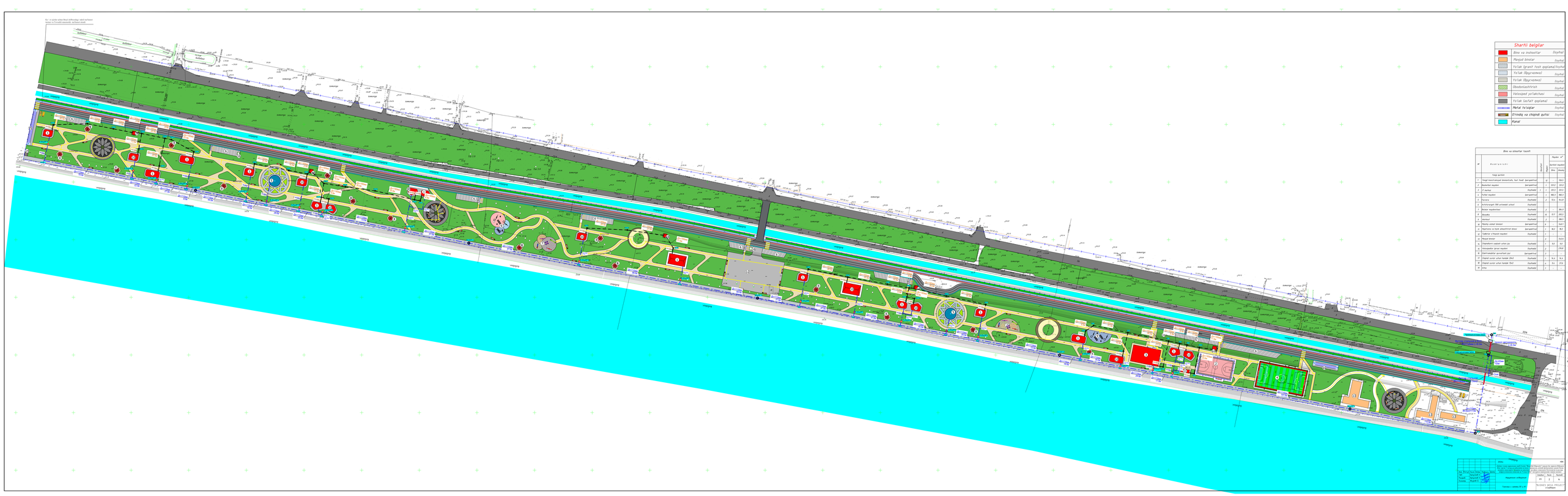
Bu - 2 qiymətə satılan Bazel ağlıfırlanağı: tərəfi tarlanın
yuxarısına düşən hissəsinin kəsilməsinə razılıq olunur
Sharhli belgilər
Binə və inzibatlar
Mənzil binalar
Yrlak (qranit fash qoplama)
Yrlak (Bqu-vəmə)
Yrlak (Bqu-vəmə)
Qadınlıqsəkirsh
Velosiped yolaxhası
Yrlak (asfalt qoplama)
Metal tə'siqlar
D'rindq və chiqindi qutisi
Kanal
Binə və sahələr üçün
№ p/n
Adlar
Ölçü vah.
Miqdar
Müqəvi № daxil olan
Binə
Sahə
Yaşıl qurşaq
1 Yaşıl kosmetikaqal bəzəkləri, fast food qurşaqlar ədəd - 134,5
2 Qazanlıq maşın qurşaqlar ədəd 1 151,2 151,2
3 İf qurğu fontan ədəd 1 201,5 201,5
4 Futbol maşın qurşaqlar ədəd 1 482,5 482,5
5 Farvatr fontan ədəd 2 72,4 144,8
6 Qrafitaqqal 100 ərzində! ağac fontan ədəd - -
7 Dəkər maşınlıqlar fontan ədəd 2 - 184,9
8 Bosetka fontan ədəd 6 9,7 58,1
9 Ağcaq! fontan ədəd 2 - 188,5
10 Maşın yolaq! binə qurşaqlar ədəd 4 - 512,1
11 Hipotoza və kişə şəxsiyyətləri binə qurşaqlar ədəd 1 18,2 18,2
12 Tabelar ə'hazlıq maşın fontan ədəd 1 - -
13 Yaşıl binə! ədəd 1 - 14,23
14 Dəqiqələrə çağırışı ağac yol fontan ədəd 1 3,2 3,2
15 Kənardakı ağac maşın fontan ədəd 2 - 174,5
16 Elektrosəkilər qurğuları yol qurşaqlar ədəd 2 - -
17 Çəqıqıl suyu ağac fontan ədəd 2 14,4 14,4
18 Çəqıqıl suyu ağac fontan ədəd 4 17,1 17,1
19 Kriu fontan ədəd 1 - -
Bakı Şəhər İcra Hakimiyyəti "Bakıyol" İdarəsi tərəfindən qəbul edilmişdir
Layihə sənədlərinin hazırlanmasına icazə verilmişdir
Layihə sənədlərinin hazırlanmasına icazə verilmişdir
Layihə sənədlərinin hazırlanmasına icazə ver

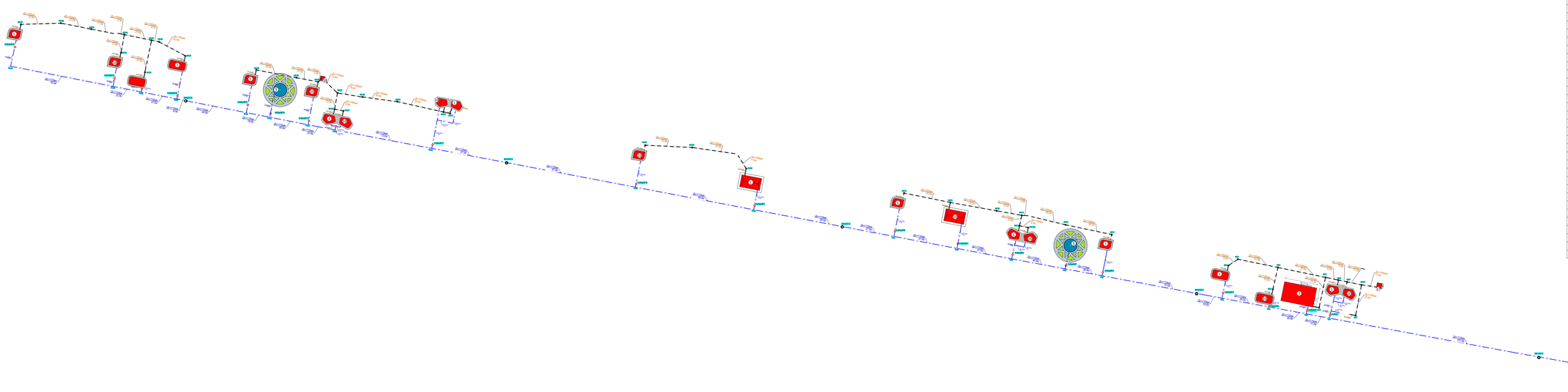

Спецификация

	Обозначение	Наименование	Ед изм.	Кол.-ф	Прим
		ВОДОПРОВОД В1			
1	ГОСТ 18599-2001	Труба полиэтиленовая ПНД SDR 17,6 Дн=110х6,3мм	м	1334	
2	ГОСТ 18599-2001	Труба полиэтиленовая ПНД SDR 17,6 Дн=63х3,6мм	м	20.0	
3	ГОСТ 18599-2001	Труба полиэтиленовая ПНД SDR 17,6 Дн=40х2,3мм	м	36.5	
4	ГОСТ 18599-2001	Труба полиэтиленовая ПНД SDR 13,6 Дн=32х2,4мм	м	12.0	
5	ГОСТ 18599-2001	Труба полиэтиленовая ПНД SDR 13,6 Дн=25х2,0мм	м	340.0	
6	30с41нж	Задвижка фланцевая 1,0МПа с порошковой окраской Ф100мм	шт	2	
7	30с41нж	Задвижка фланцевая 1,0МПа с порошковой окраской Ф50мм	шт	3	
8		Тройник сборной фланцевый Ф100х50мм	шт	3	
9		Тройник сборной фланцевый Ф100х100мм	шт	1	
10		Водомер ультразвуковой с модемом Ф50мм	шт	1	
11		Отвод стальной фланцевый Ф100мм с отбортовкой фланцами	шт	2	
12	ГОСТ 12827-67	Фланцы Ф100мм	шт	19	
13	ГОСТ 12827-67	Фланцы Ф50мм	шт	3	
14	ГОСТ 18599-2001	Втулка под фланец Д110мм	шт	19	
15	ГОСТ 18599-2001	Втулка под фланец Д63мм	шт	1	
16	ГОСТ 18599-2001	Тройник полиэтиленовый дн110х40мм	шт	3	
17	ГОСТ 18599-2001	Тройник полиэтиленовый дн110х32мм	шт	1	
18		Сейсмика (врезной контур) 110х3/4	шт	15	
19	ГОСТ 18599-2001	Тройник полиэтиленовый дн40х32мм	шт	1	
20	ГОСТ 18599-2001	Тройник полиэтиленовый дн25х25мм	шт	4	
21	ГОСТ 18599-2001	Переход полиэтиленовый дн40х25мм	шт	1	
22	ГОСТ 18599-2001	Отвод полиэтиленовый дн110мм 90°	шт	2	
23	ГОСТ 18599-2001	Отвод полиэтиленовый дн63мм 90°	шт	2	
24	ГОСТ 18599-2001	Отвод полиэтиленовый дн25мм 90°	шт	3	
25	Green Box 10°	Комплект крышки защитной бокса подземной глубин Шахта Н=810 мм	шт	20	
26	ГОСТ 3634-2019	Люк чугунный с маркировкой «В» Тип С	шт	3	
27	ГОСТ 8020-90	Колодец водопроводный Ф500мм из сбор. ж/б элементов	шт	7	
28	ГОСТ 8020-90	Колодец водопроводный Ф2000мм из сбор. ж/б элементов	шт	1	
29		Кран п/з 25мм	шт	18	
30		Кран п/з 40мм	шт	2	
31	ГОСТ 10704-91	ПТФ 110 – подставка пожарная фланцевая (производит ПТО) мм.	шт	5	
32	ГОСТ 8220-85	Пожарный гидрант Ф100мм Н=1000 мм.	шт	5	
33		Чехольник пожарного гидранта (вентиляционная на винтовой металлической основе размер 300х300 мм	шт	5	
34	ГОСТ 3634-2019	Люк чугунный с маркировкой «П» Тип С	шт	5	
35	ГОСТ 10705-80	Футляр стальной Ф377х6мм L=8.0м В бетоне усиленной гидроизоляции	шт	1	
36	ГОСТ 10705-80	Футляр стальной Ф377х6мм L=10.0м В бетоне усиленной гидроизоляции	шт	1	
37		Гидрант ПГ1 70/50 фильтробоксом (металлоизоляция для прохода над коллектором)	м	10	
38		Проезд автомобиля L=8м	шт	1	
		КАНАЛИЗАЦИЯ К1			
1	ГОСТ 32413-2013	Труба гофрированная SN4 Ø160 мм	м	747.5	
2	ГОСТ 8020-2016	Колодец канализационный круглый из сборных ж/б элементов Ф1000мм	шт	40	
3	ГОСТ 3634-2019	Люк чугунный с запорным устройством и маркировкой «К» Тип П	шт	40	

Изм.	Кол.уч.	Лист	N док.	Подпись	Дата
ГИП		Чернов А.А.			
Разраб.		Чернов А.А.			
Гл.инж.		Жуков А.			

Перевязочная
Ф325х8мм L=0.15м
Дренажная емкость
V=10 куб.м
Ф325х8мм
L=0м
Слив
Фасонная часть
Ф325х8мм L=0.15м
Ф325х8мм
L=0м

ЗАО "Стройкомплексгруппа" и ООО "Инвестиционная компания" Стройкомплексгруппа" сообщают Вам, что данная техническая документация является собственностью данных компаний и подлежит обязательной регистрации в Российской Федерации, согласно ст. 1259 ГК РФ. Копирование, использование, передача третьим лицам без согласования с ЗАО "Стройкомплексгруппа" и ООО "Инвестиционная компания" Стройкомплексгруппа" не допускается.

Подземная часть

Стадия	Лист	Листов
Р	1	4

Схема В1 и К1 Спецификация

"PROJECT MEDIA PROJECT" ООО"Проект

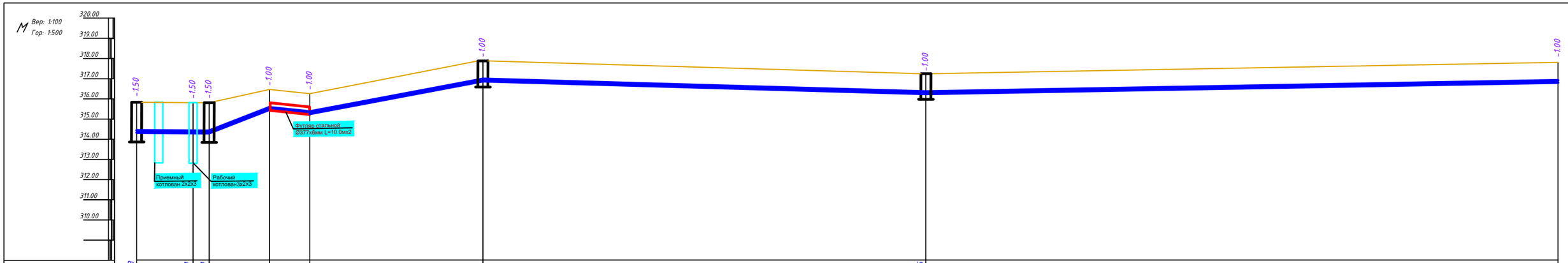

Отметка низа лотка трубы	314.33	314.31	314.31	315.47	315.26	316.88	316.25	316.81
Проектная отметка земли								
Натурная отметка земли	315.83	315.81	315.81	316.47	316.26	317.88	317.25	317.81
Обозначение труб и	Трубы полиэтиленовые SDR 17.6 Дн=110х6.3мм ГОСТ 18599-2001				Трубы полиэтиленовые SDR 17.6 Дн=110х6.3мм ГОСТ 18599-2001	Трубы полиэтиленовые SDR 17.6 Дн=110х6.3мм ГОСТ 18599-2001 / Трубы полиэтиленовые SDR 17.6 Дн=110х6.3мм ГОСТ 18599-2001	Трубы полиэтиленовые SDR 17.6 Дн=110х6.3мм ГОСТ 18599-2001	Трубы полиэтиленовые SDR 17.6 Дн=110х6.3мм ГОСТ 18599-2001
Основание	ПЕСЧАНЫЙ ГРУНТ				ПЕСЧАНЫЙ ГРУНТ	ПЕСЧАНЫЙ ГРУНТ / ПЕСЧАНЫЙ ГРУНТ	ПЕСЧАНЫЙ ГРУНТ	ПЕСЧАНЫЙ ГРУНТ
Уклон / Длина	i=0.0011 / 18.0	15.0 / i=0.044	i=0.021 / 10.0	43.0 / i=0.037		110.0 / i=0.0057	157.0	i=0.0035
Расстояние	353.0							
N колодца, узла и углов поворотов	ВК1 Ф1.5	ВК2 Ф1.5			ВК3 Ф2.0		ВК4(ПГ1) Ф1.5	Уз1

Изм.	Кол.уч	Лист	N.док	Подпись	Дата
ГИП		Зарпуллаев А			
Разраб.		Зарпуллаев А			
Н.контр		Юсупов Б			

2026г. НВК

«Боёвут туман марказидан оқиб ўтувчи "Жанубий Мирзачўл" каналы ўнг қирғоғи бўйидаги бўш турган 5 гектар ер майдонини истисно тарикасида доимий фойдаланиш ҳуқуқи билан аукцион савдоларига чиқариш ва каналнинг муҳофаза зонасидаги белгиланган ҳудудлар инфратузимасини яхшилаш ва "Соҳил бўйи" жотуризм мажмуасини ташкил қилиш»

Наружного освещения

Стадия	Лист	Листов
РП	4	16

Продольный профиль В1(лист1)

"BUSINES MEGA PROJECT" г.Сырдарья.

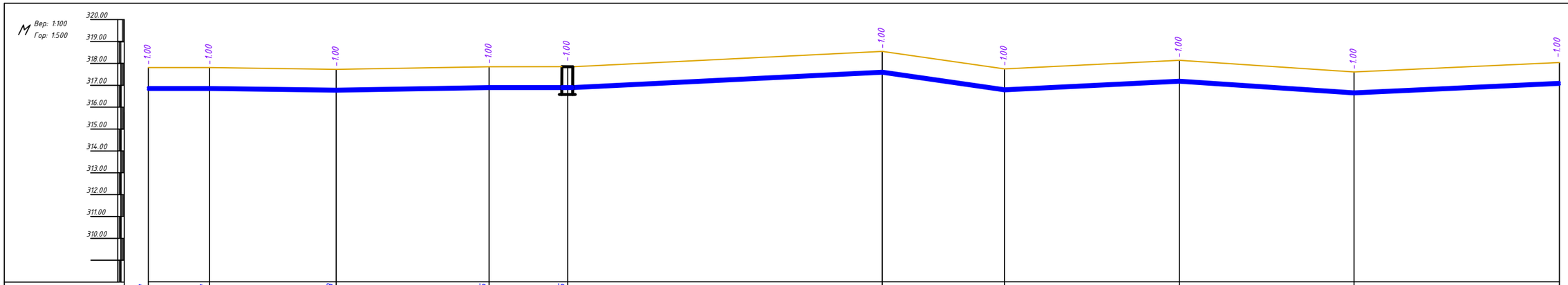

Отметка низа лотка трубы	316.81	316.81	316.73	316.85	316.85	317.55	316.75	317.14	316.61	317.04
Проектная отметка земли										
Натурная отметка земли	317.81	317.81	317.73	317.85	317.85	318.55	317.75	318.14	317.61	318.04
Обозначение труб и		Трубы полиэтиленовые SDR 17.6 Дн=110х6.3мм ГОСТ 18599-2001		Трубы полиэтиленовые SDR 17.6 Дн=110х6.3мм ГОСТ 18599-2001		Трубы полиэтиленовые SDR 17.6 Дн=110х6.3мм ГОСТ 18599-2001		Трубы полиэтиленовые SDR 17.6 Дн=110х6.3мм ГОСТ 18599-2001		Трубы полиэтиленовые SDR 17.6 Дн=110х6.3мм ГОСТ 18599-2001
Основание		ПЕСЧАНЫЙ ГРУНТ		ПЕСЧАНЫЙ ГРУНТ		ПЕСЧАНЫЙ ГРУНТ		ПЕСЧАНЫЙ ГРУНТ		ПЕСЧАНЫЙ ГРУНТ
Уклон / Длина		17.0	29.0 i=0.0027	35.0 i=0.0034	18.0	72.0 i=0.0077	28.0 i=0.028	40.0 i=0.0097	41.0 i=0.012	47.0 i=0.0091
Расстояние		328.0								
N колодца, узла и углов поворотов	Уз1	Уз2	Уз3	Уз4	ВК5(ПГ2) Ф1.5	Уз5	Уз6	Уз7	Уз8	Уз9

Изм.	Кол.уч	Лист	N.док	Подпись	Дата
ГИП		Зарпуллаев А			
Разраб.		Зарпуллаев А			
Н.контр		Юсупов Б			

2026г. НВК

«Боёвут туман марказидан оқиб ўтувчи "Жанубий Мирзачўл" канали ўнг қирғоғи бўйидаги бўш турган 5 гектар ер майдонини истисно тарикасида доимий фойдаланиш ҳуқуқи билан аукцион савдоларига чиқариш ва каналнинг мухофаза зонасидаги белгиланган ҳудудлар инфратузилмасини яхшилаш ва "Сохил бўйи" жойларини максимуми ташкил қилиш»

Наружного освещения

Стадия	Лист	Листов
РП	5	16

Продольный профиль В1(лист2)

"BUSINES MEGA PROJECT" г.Сырдарья.

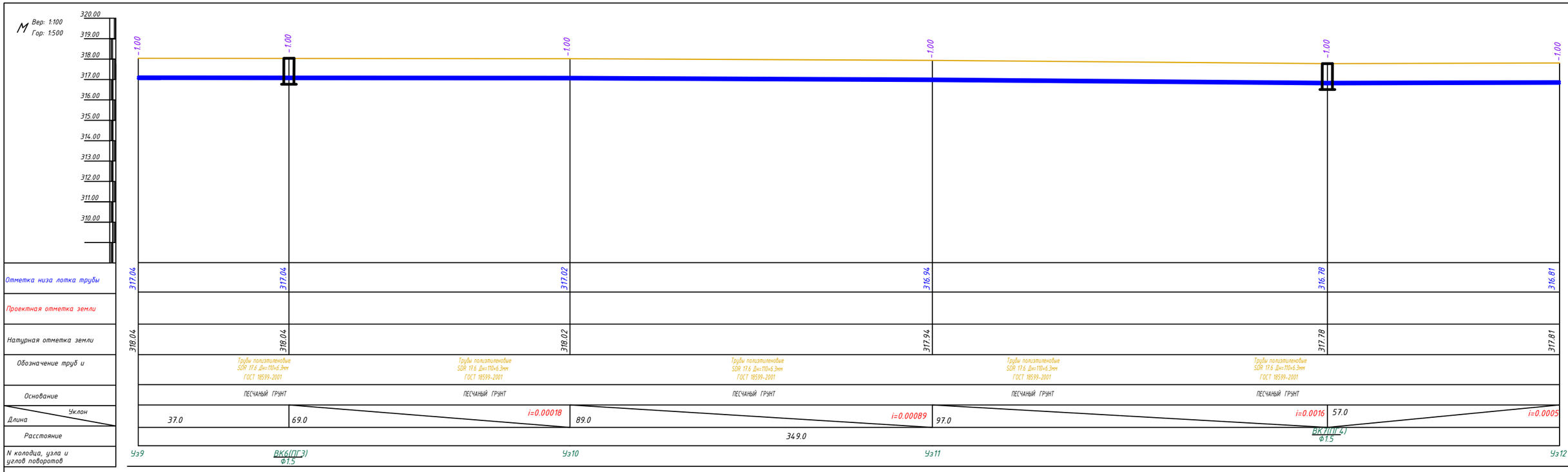

Изм.	Кол.уч	Лист	N.док	Подпись	Дата	2026г. НВК
ГИП		Зарпулаев А				«Боёвут туман марказидан оқиб ўтувчи "Жанубий Мирзачўл" канали ўнг қирғоғи бўйидаги бўш турган 5 гектар ер майдонини истисно тарқасида доимий фойдаланиш ҳуқуқи билан аукцион савдоларига чиқариш ва каналнинг муҳофаза зонасидаги белгиланган ҳудудлар инфратузилмасини яхшилаш ва "Соҳил бўйи" экотуризм мажмуасини ташкил қилиш»
Разраб.		Зарпулаев А				Наружного освещения — Стадия: РП; Лист: 6; Листов: 16
Н.контр		Юсупов Б				Продольный профиль В1(лист3) — "BUSINES MEGA PROJECT" г.Сырдарья.

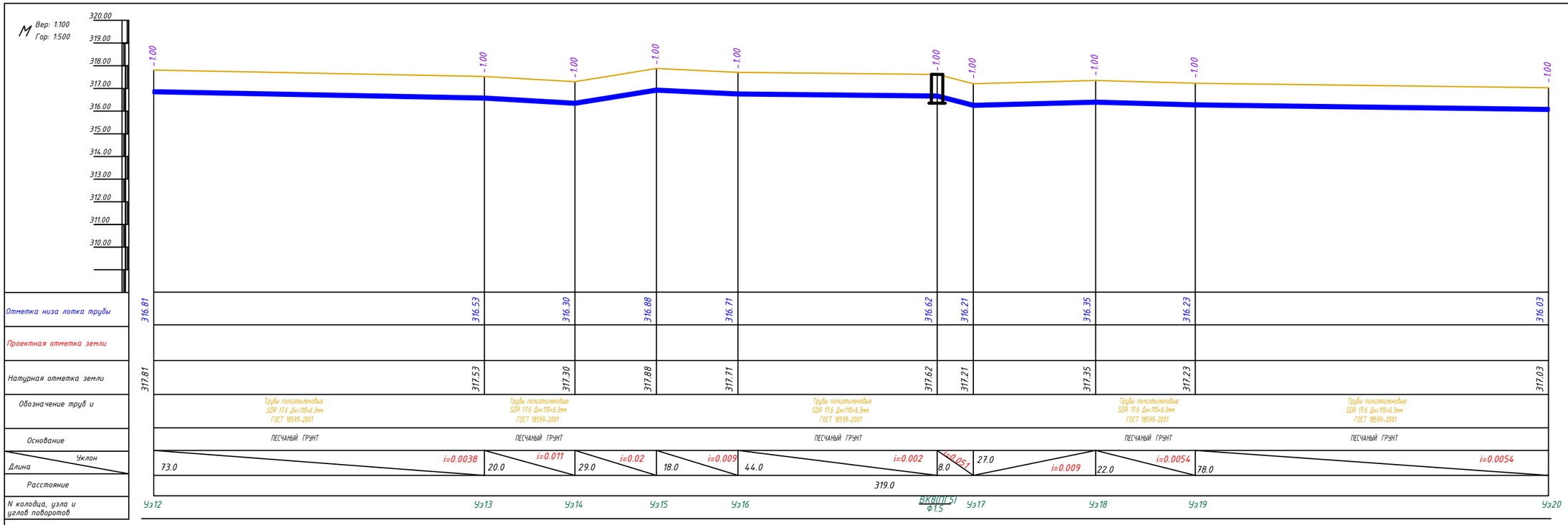

Изм.	Кол.уч	Лист	N.док	Подпись	Дата
ГИП		Зарпулаев А			
Разраб.		Зарпулаев А			
Н.контр		Юсупов Б			

2026г. НВК

«Боёвут туман марказидан оқиб ўтувчи "Жанубий Мирзачўл" канали ўнг қирғоғи бўйидаги бўш турган 5 гектар ер майдонини истисно тарқасида доимий фойдаланиш ҳуқуқи билан аукцион савдоларига чиқариш ва каналнинг муҳофаза зонасидаги белгиланган ҳудудлар инфратузилмасини яхшилаш ва "Соғлиқ бўйи" жойтуризм мажмуасини ташкил қилиш»

Наружного освещения

Стадия	Лист	Листов
РП	7	16

Продольный профиль В1(лист4)

"BUSINES MEGA PROJECT" г.Сырдарья.

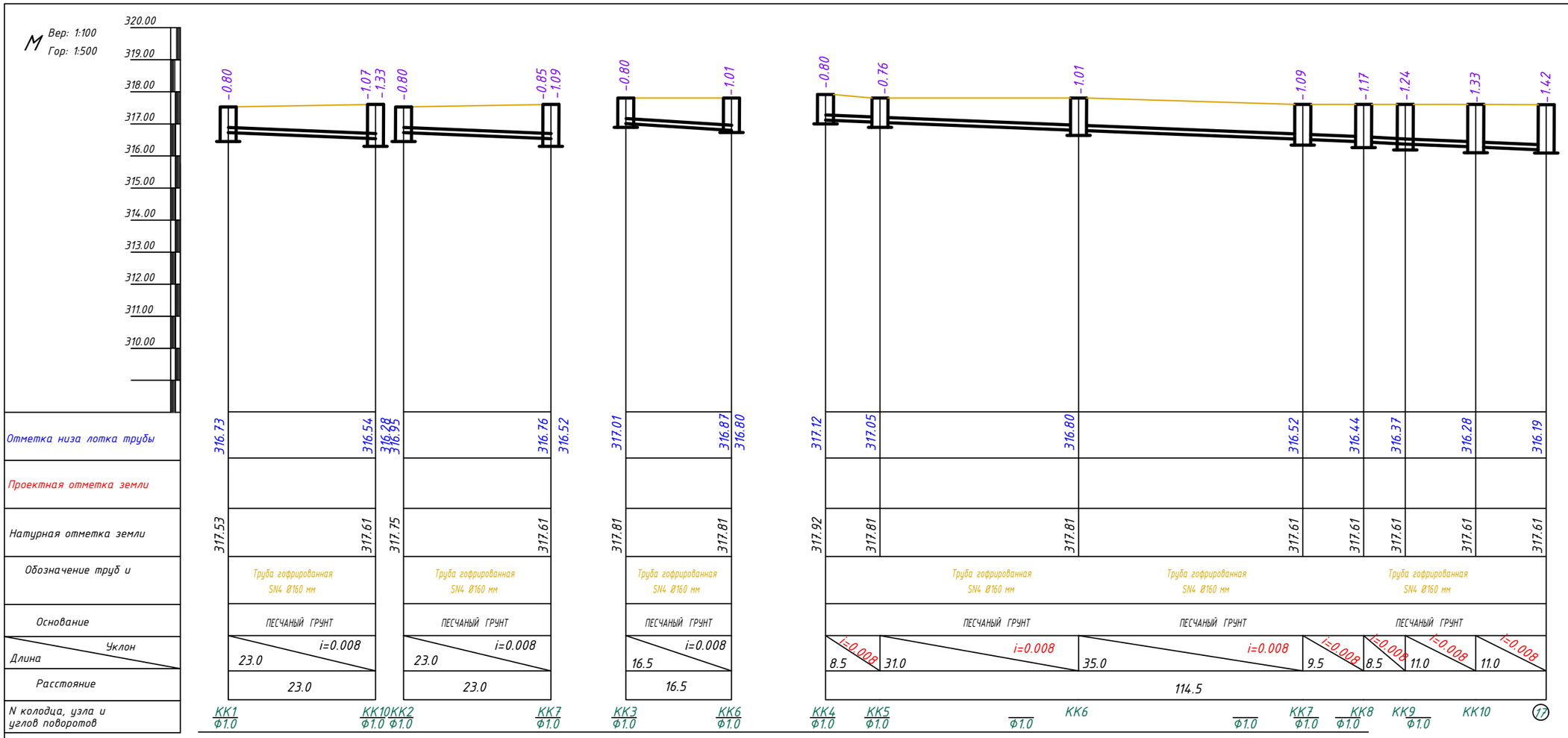

Изм.	Кол.уч	Лист	N.док	Подпись	Дата	2026г. НВК
ГИП		Зарпуллаев А				«Боёвут туман марказидан оқиб ўтувчи "Жанубий Мирзачўл" канали ўнг қирғоғи бўйидаги бўш турган 5 гектар ер майдонини истисно тарикасида доимий фойдаланиш ҳуқуқи билан аукцион савдоларига чиқариш ва каналнинг муҳофаза зонасидаги белгиланган ҳудудлар инфратузимасини яхшилаш ва "Соҳил бўйи" экотуризм мажмуасини ташкил қилиш»
Разраб.		Зарпуллаев А				Наружного освещения — Стадия: РП; Лист: 8; Листов: 16
Н.контр		Юсупов Б				Продольный профиль К1 (КолодцыКК1-КК10) — "BUSINES MEGA PROJECT" г.Сырдарья.

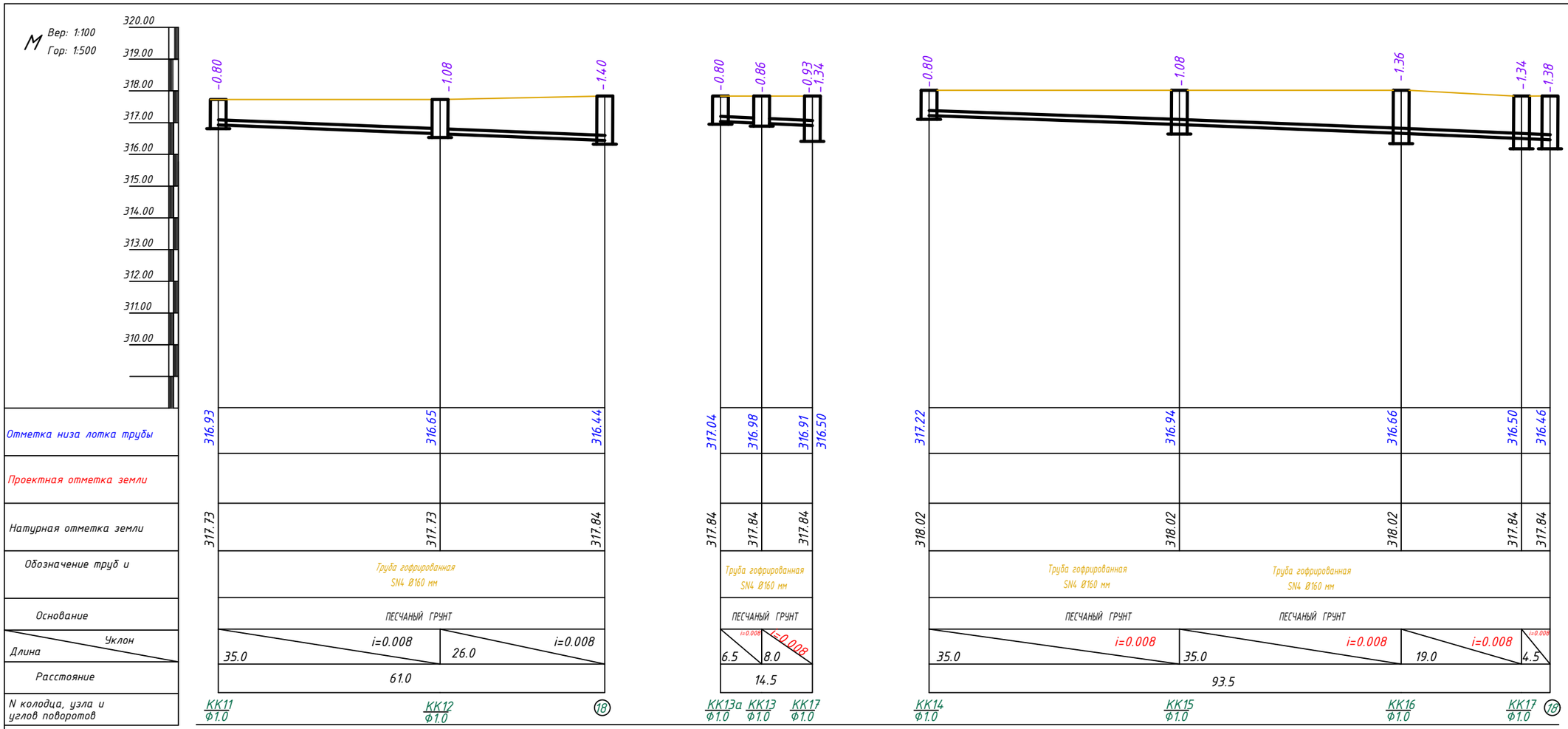

Изм.	Кол.уч	Лист	N.док	Подпись	Дата
ГИП		Зарпуллаев А			
Разраб.		Зарпуллаев А			
Н.контр		Юсупов Б			

2026г. НВК

«Боёвут туман марказидан оқиб ўтувчи "Жанубий Мирзачўл" канали ўнг қирғоғи бўйидаги бўш турган 5 гектар ер майдонини истисно тарикасида доимий фойдаланиш ҳукуқи билан аукцион савдоларига чиқариш ва каналнинг муҳофаза зонасидаги белгиланган ҳудудлар инфратузимасини яхшилаш ва "Соҳил бўйи" экотуризм мажмуасини ташкил қилиш»

Наружного освещения

Стадия	Лист	Листов
РП	9	16

Продольный профиль К1 (КолодцыКК11-КК17)

"BUSINES MEGA PROJECT" г.Сырдарья.

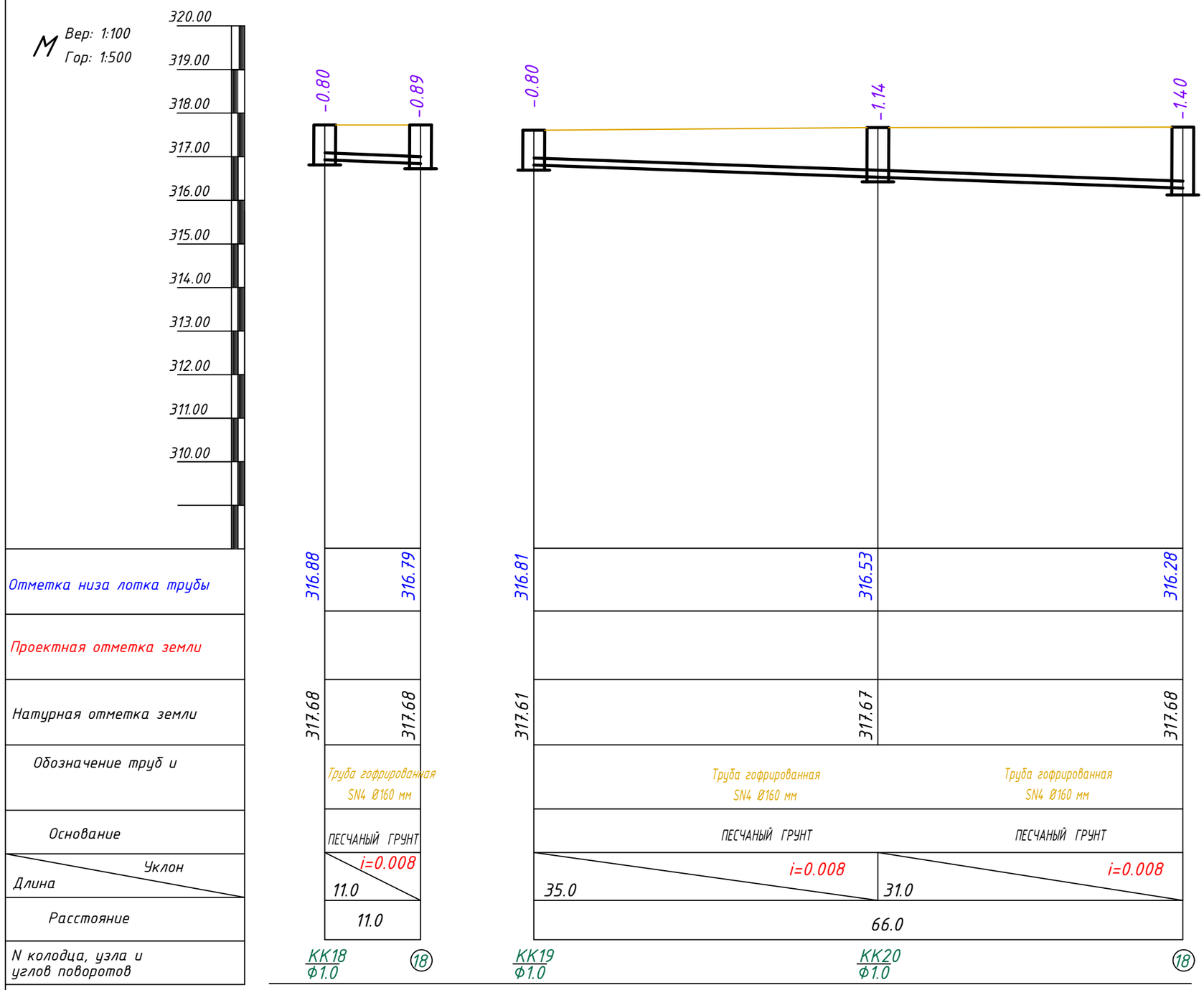

Изм.	Кол.уч	Лист	N.док	Подпись	Дата
ГИП		Зарпуллаев А			
Разраб.		Зарпуллаев А			
Н.контр		Юсупов Б			

2026г. НВК

«Боёвут туман марказидан оқиб ўтувчи “Жанубий Мирзачўл” канали ўнг қирғоғи бўйидаги бўш турган 5 гектар ер майдонини истисно тариқасида доимий фойдаланиш ҳуқуқи билан аукцион савдоларига чиқариш ва каналнинг муҳофаза зонасидаги белгиланган ҳудудлар инфратузимасини яхшилаш ва “Соҳил бўйи” экотуризм мажмуасини ташкил қилиш»

Наружного освещения

Стадия	Лист	Листов
РП	10	16

Продольный профиль К1
(КолодцыКК18-КК20)

“BUSINES MEGA PROJECT”
г.Сырдарья.

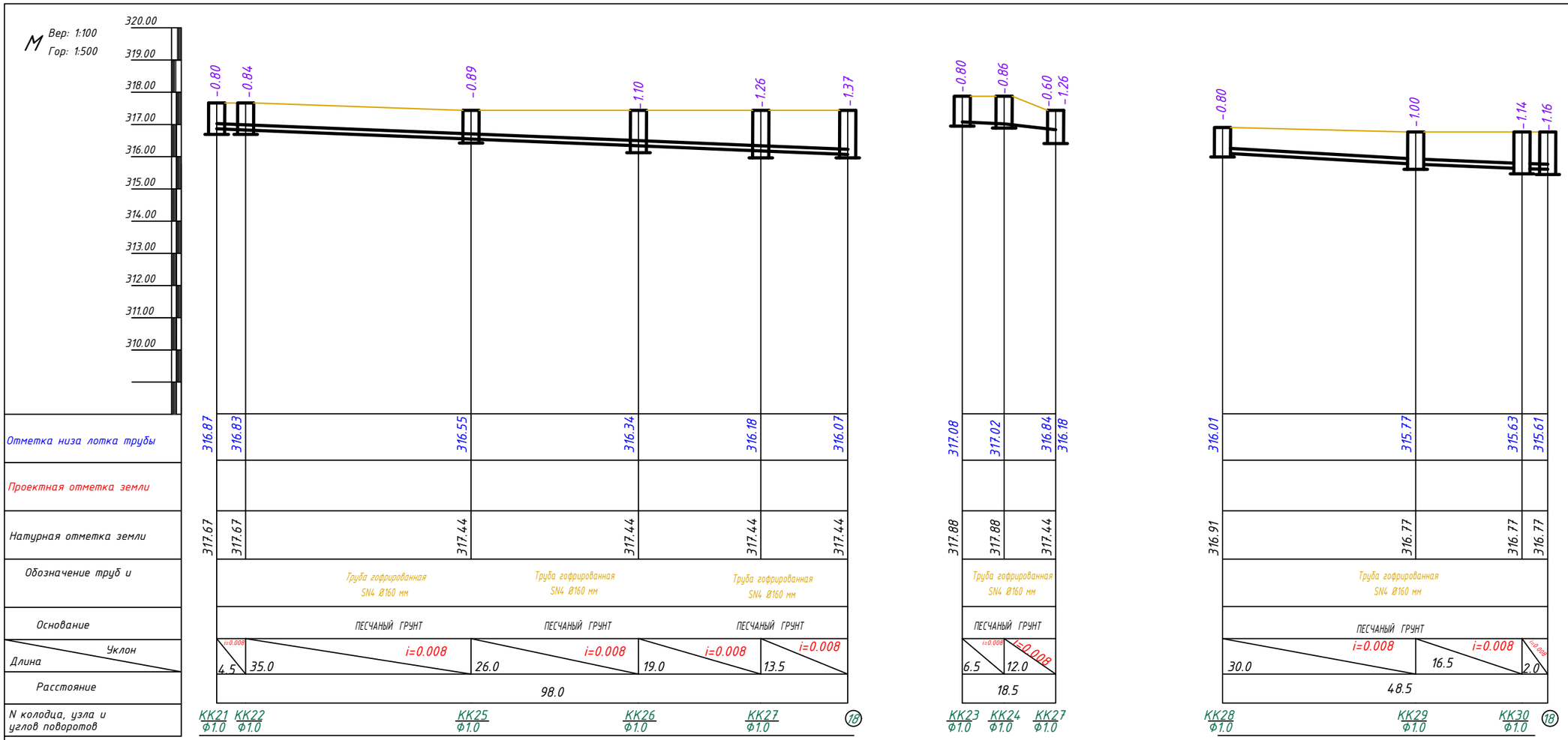

						2026г. НВК
						«Боёвут туман марказидан оқиб ўтувчи "Жанубий Мирзачўл" канали ўнг қирғоғи бўйидаги бўш турган 5 гектар ер майдонини истисно тарикасида доимий фойдаланиш ҳукуқи билан аукцион савдоларига чиқариш ва каналнинг муҳофаза зонасидаги белгиланган ҳудудлар инфратузимасини яхшилаш ва "Соҳил бўйи" экотуризм мажмуасини ташкил килиш»
Изм.	Кол.уч	Лист	N.док	Подпись	Дата	
ГИП		Зарпуллаев А				Наружного освещения — Стадия: РП; Лист: 11; Листов: 16
Разраб.		Зарпуллаев А				
Н.контр		Юсупов Б				
						Продольный профиль К1 (КолодцыКК21-КК30) — "BUSINES MEGA PROJECT" г.Сырдарья.

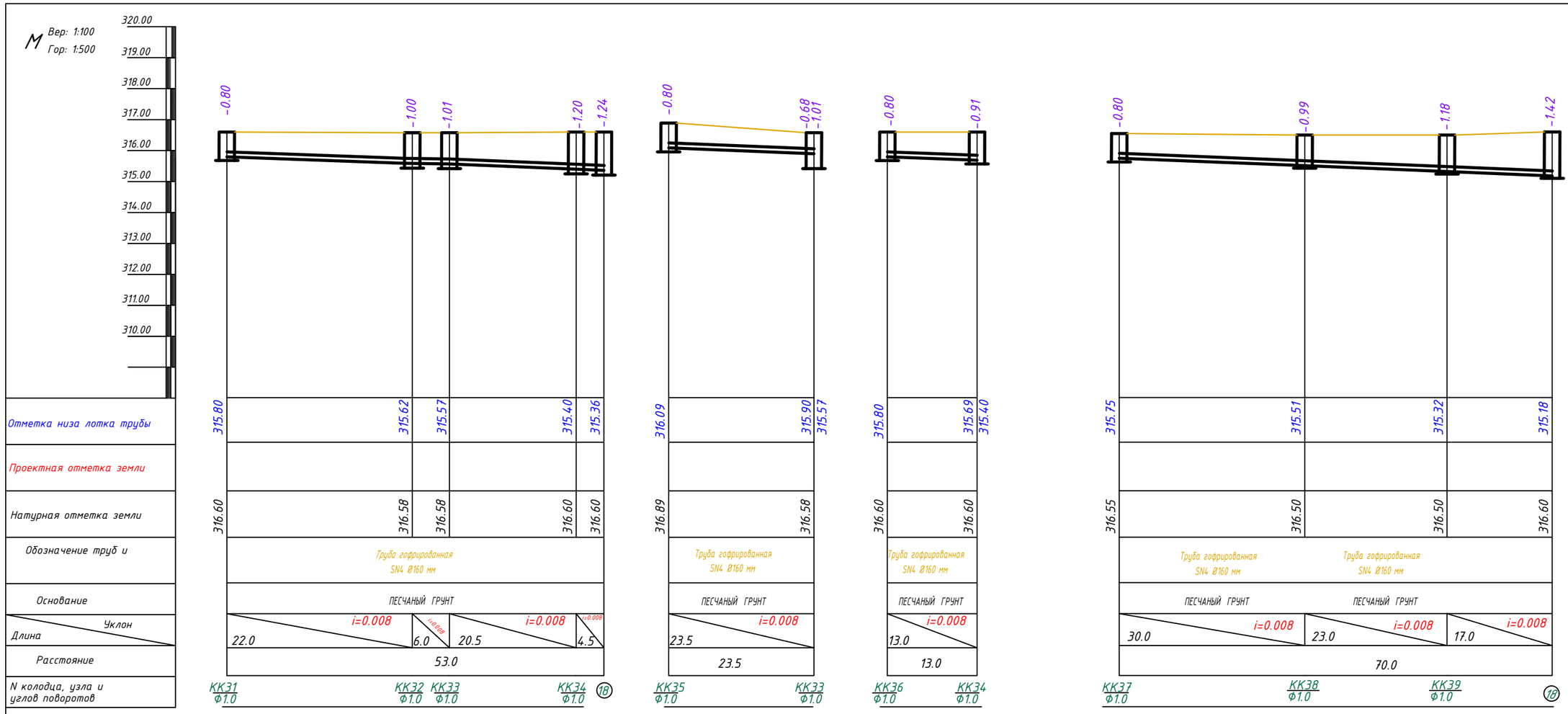

Изм.	Кол.уч	Лист	N.док	Подпись	Дата
ГИП		Зарпуллаев А			
Разраб.		Зарпуллаев А			
Н.контр		Юсупов Б			

2026г. НВК

«Боёвут туман марказидан оқиб ўтувчи "Жанубий Мирзачўл" канали ўнг қирғоғи бўйидаги бўш турган 5 гектар ер майдонини истисно тарикасида доимий фойдаланиш ҳуқуқи билан аукцион савдоларига чиқариш ва каналнинг муҳофаза зонасидаги белгиланган ҳудудлар инфратузимасини яхшилаш ва "Соҳил бўйи" экотуризм мажмуасини ташкил қилиш»

Наружного освещения

Стадия	Лист	Листов
РП	12	16

Продольный профиль К1
(КолодцыКК31-КК39)

"BUSINES MEGA PROJECT"
г.Сырдарья.

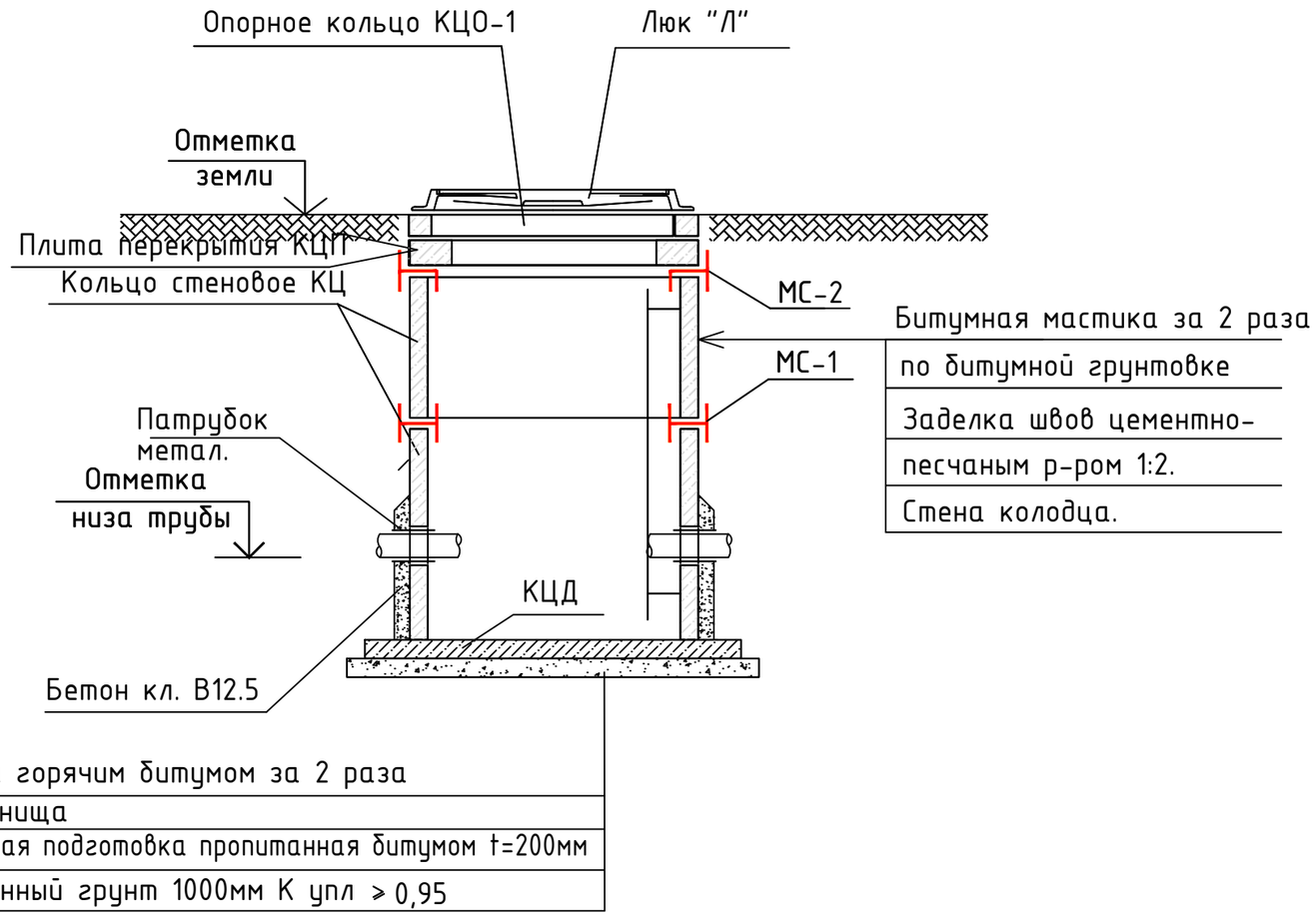

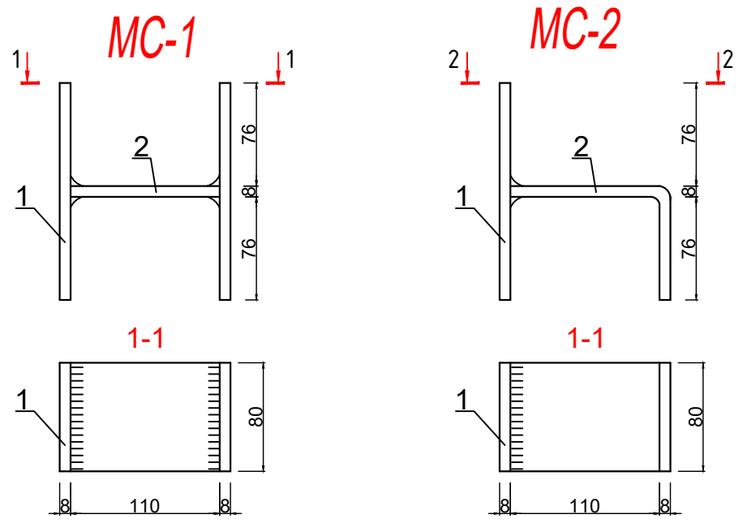

Спецификация соединительных элементов

Поз. дет.	Наименование	Коли-чество	Масса 1дет. кг	Масса изделия кг
	МС2			
1	-80x8 l=158	2	0.8	1.3
2	-80x8 l=100	1	0.5	
	МС1			
1	-80x8 l=158	1	0.8	1.7
2	-80x8 l=180	1	0.9	

						2026г.	НВК	
						«Боёвут туман марказидан оқиб ўтувчи "Жанубий Мирзачўл" канали ўнг қирғоғи бўйидаги бўш турган 5 гектар ер майдонини истисно тариқасида доимий фойдаланиш ҳуқуқи билан аукцион савдоларига чиқариш ва каналнинг муҳофаза зонасидаги белгиланган ҳудудлар инфратузимасини яхшилаш ва "Соҳил бўйи" экотуризм мажмуасини ташкил қилиш»		
Изм.	Кол.уч	Лист	N.док	Подпись	Дата			
ГИП		Зарпуллаев А				*Наружного освещения*	Стадия	Лист	Листов
Разраб.		Зарпуллаев А					РП	13	16
Н.контр		Юсупов Б				Спецификация материалов для водопроводных колодцев	"BUSINES MEGA PROJECT" г.Сырдарья.		

Разрез 1–1

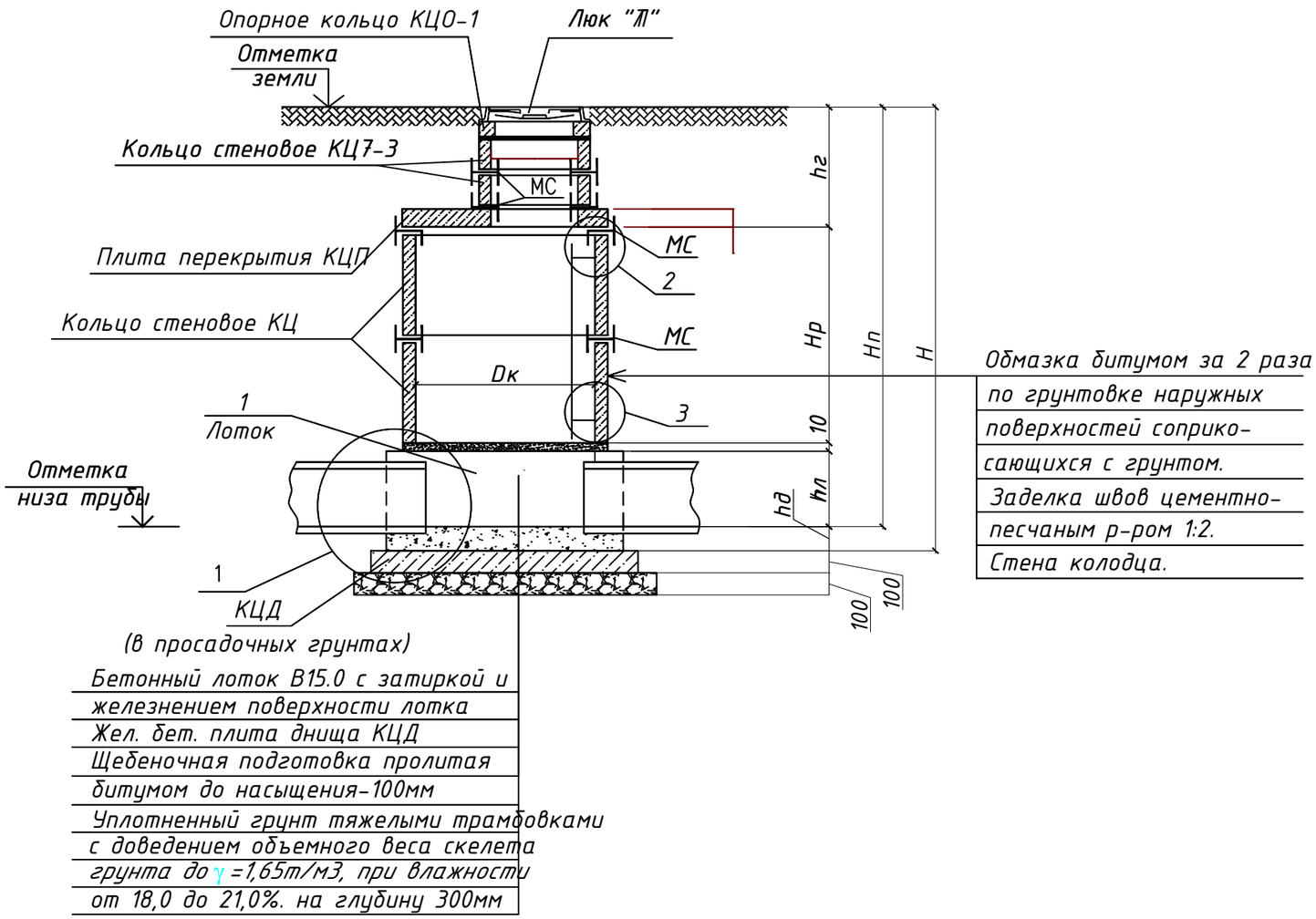

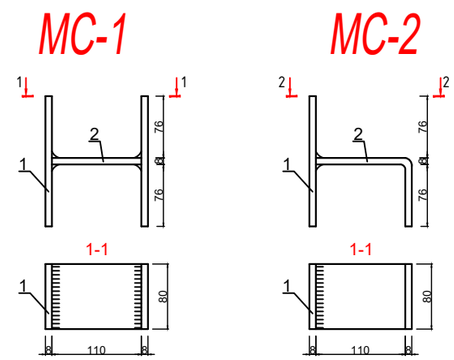

Спецификация соединительных элементов

Поз. дет.	Наименование	Коли-чество	Масса 1дет. кг	Масса изделия кг
	МС2			
1	-80x8 l=158	2	0.8	1.3
2	-80x8 l=100	1	0.5	
	МС1			
1	-80x8 l=158	1	0.8	1.7
2	-80x8 l=180	1	0.9	

Изм.	Кол.уч	Лист	N.док	Подпись	Дата
ГИП		Зарпуллаев А			
Разраб.		Зарпуллаев А			
Н.контр		Юсупов Б			

2026г. НВК

«Боёвут туман марказидан оқиб ўтувчи "Жанубий Мирзачўл" канали ўнг қирғоғи бўйидаги бўш турган 5 гектар ер майдонини истисно тариқасида доимий фойдаланиш ҳуқуқи билан аукцион савдоларига чиқариш ва каналнинг муҳофаза зонасидаги белгиланган ҳудудлар инфратузимасини яхшилаш ва "Соҳил бўйи" экотуризм мажмуасини ташкил қилиш»

Наружного освещения

Стадия	Лист	Листов
РП	14	16

Спецификация материалов для канализационных колодцев

"BUSINES MEGA PROJECT" г.Сырдарья.

Стремянка

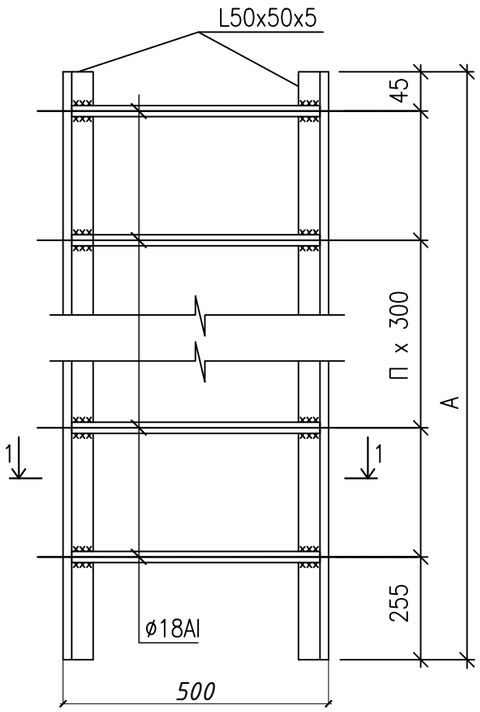

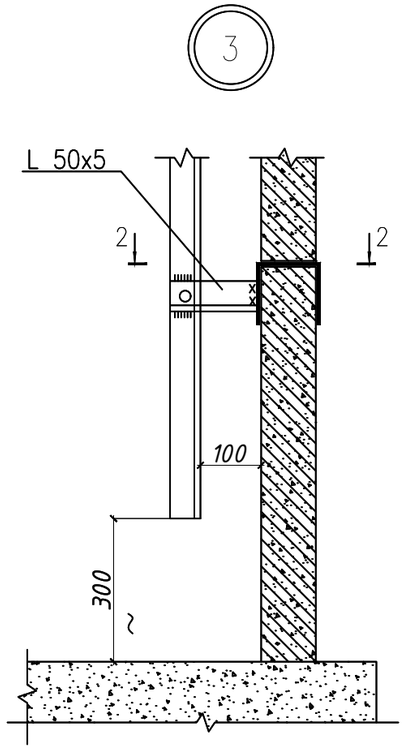

1–1

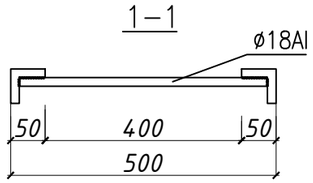

Разрез 2-2

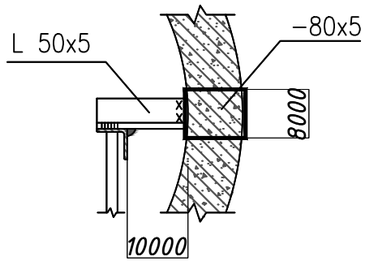

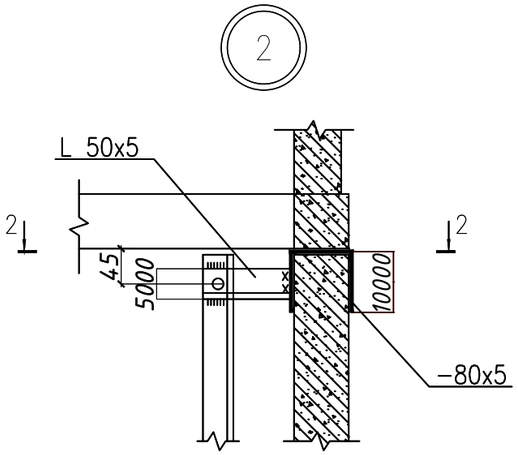

Спецификация на стремянку

Марка	Размеры, мм		Вес, кг
	A	n	
C1	600	2	6.60
C–01	900	3	9.70
C–02	1200	4	12.90
C–03	1500	5	16.20
C–04	1800	6	19.50
C–05	2100	7	22.70
C–06	2400	8	25.90
C–07	2700	9	29.20
C–08	3000	10	32.40
C–09	3300	11	35.70
C–10	3600	12	38.90
C–11	3900	13	42.10
C–12	4200	14	45.40
C–13	4500	15	48.60
C–14	4800	16	51.90
C–15	5100	17	55.10
C–16	5400	18	58.40
C–17	5700	19	61.60
C–18	6000	20	64.80
C–19	6300	21	68.10

Примечание

1. Стремянки приняты по т.п.902-09-22.84
2. Металлические конструкции после монтажа покрыть пентафталевой эмалью ПФ-115 по грунтовке ГФ-021

						2026г.		НВК
						«Боёвут туман марказидан оқиб ўтувчи “Жанубий Мирзачўл” канали ўнг қирғоғи бўйидаги бўш турган 5 гектар ер майдонини истисно тариқасида доимий фойдаланиш ҳуқуқи билан аукцион савдоларига чиқариш ва каналнинг муҳофаза зонасидаги белгиланган ҳудудлар инфратузимасини яхшилаш ва “Соҳил бўйи” экотуризм мажмуасини ташкил қилиш»		
Изм.	Кол.уч	Лист	N.док	Подпись	Дата			
ГИП		Зарпуллаев А				Наружного освещения	Стадия	Лист	Листов
Разраб.		Зарпуллаев А					РП	15	16
Н.контр		Юсупов Б							
						Стремянка	"BUSINES MEGA PROJECT" г.Сырдарья.		

Укладка труб в траншею

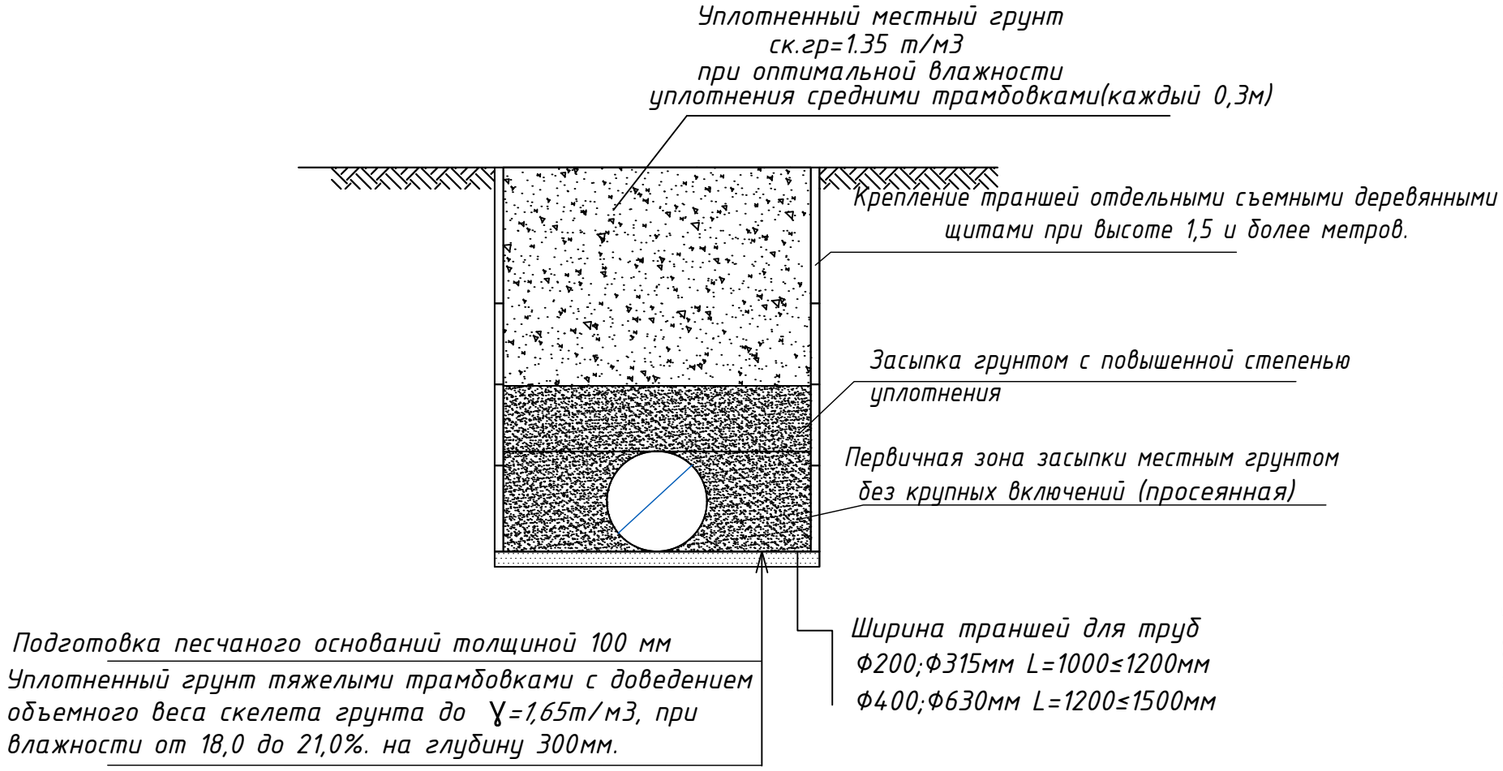

Наружный диаметр трубы Dн,мм	Ширина траншеи B, мм	
	с откосами 1:0,5 и круче	с откосами по ложе 1:0,5
63	565	
90	590	
110	600	
160	600	
200	700	

Уплотнение грунта: Создание уплотненного слоя из местного грунта (толщиной не менее 0,3–0,5 м) до достижения плотности сухого грунта т/м^3.

Засыпка труб Дн 160,125,110,90,63мм

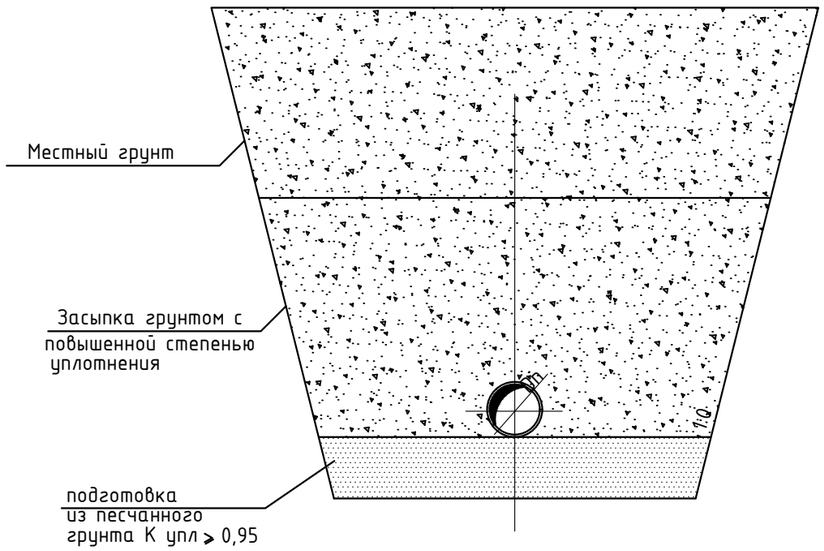

						2026г.		НВК
						«Боёвут туман марказидан оқиб ўтувчи “Жанубий Мирзачўл” канали ўнг қирғоғи бўйидаги бўш турган 5 гектар ер майдонини истисно тариқасида доимий фойдаланиш ҳуқуқи билан аукцион савдоларига чиқариш ва каналнинг муҳофаза зонасидаги белгиланган ҳудудлар инфратузимасини яхшилаш ва “Соҳил бўйи” экотуризм мажмуасини ташкил қилиш»		
Изм.	Кол.уч	Лист	N.док	Подпись	Дата			
ГИП		Зарпуллаев А				Наружного освещения	Стадия	Лист	Листов
Разраб.		Зарпуллаев А					РП	16	16
Н.контр		Юсупов Б							
						Укладка труб в траншею	"BUSINES MEGA PROJECT" г.Сырдарья.		

ТАБЛИЦА ОСНОВНЫХ ПОКАЗАТЕЛЕЙ КРУГЛЫХ ВОДОПРОВОДНЫХ КОЛОДЦЕВ

№ колодцев по проекту	Диаметр колодца	Отметка сущ.земли / Натуральная отметка земли	Отметка низа трубы Dy / dy	Высота hг горловины,мм	Высота Hр рабочей части,мм	Растояние от низа трубы до дна колодца,мм	Полная глубина колодца H,мм	Глубина колодца по профилю Hп,мм	Диаметр трубопровода мм I	II	III	IV	Строительные конструкции с.3.00-3 в.7 Днище КЦД-20	КЦД-15	КЦД-10	Плита перекрытия КЦП1-20-2	КЦП2-20-2	КЦП1-15-2	КЦП2-15-2	КЦП1-10-2	Рабочая часть КЦ20-12а	КЦ20-9а	КЦ20-9	КЦ20-6	КЦ15-9а	КЦ15-6а	КЦ15-9	КЦ15-6	КЦ10-9а	КЦ10-9	КЦ10-6	Горловина КЦ7-9	КЦ7-3	КЦ0-1	Металлические соединительные элементы, шт. МС-1	МС-2	МС-3	МС-4	МС-5	МС-6	МС-7	МС-8	Серия 5.900-2 Сальники набивные ,шт. dy=50	dy=100	dy=125	dy=200	dy=250	dy=400	Люк "Л" по ГОСТ 3634-89,шт	Стремянка Марка	Количество	Вес , кг.	Бетон В12,5 на заделку, м3	Примечание
Кол В1-1	1500	0	Все 0	200	1500	500	2000	1500	110	110	110	–	–	1	–	–	–	1	–	–	–	–	–	–	–	–	2	–	–	–	–	–	–	1	8	4	–	–	–	–	–	–	–	3	–	–	–	–	1	С-2	1	12.90	–	бетонные опоры в колодцах V=0.14
Кол В1-2	1500	0	Все 0	200	1500	500	2000	1500		110	110	63	–	1	–	–	–	1	–	–	–	–	–	–	–	–	2	–	–	–	–	–	–	1	8	4		–	–	–	–	–	1	2	–	–	–	–	1	С-2	1	12.90	–	бетонные опоры в колодцах V=0.14
Кол В1-3	2000	0	Все 0		1000	500	1500	1500	110	–	110	–	1	–	–	–	1	–	–	–	–	–	1	1	–	–	–	–	–	–	–	–	–		4	4		–	–	–	–	–	–	2	–	–	–	–	1	С-2	1	12.90	–	бетонные опоры в колодцах V=0.14
Кол В1-4	1500	0	Все 0		1000	500	1500	1500	110	110	–	–	–	1	–	–	–	1	–	–	–	–			–	–	1	1	–	–	–	–	–		4	4		–	–	–		–	–	2	–	–	–	–	1	С-2	1	12.90	–	бетонные опоры в колодцах V=0.14
Кол В1-5	2000	0	Все 0		1000	500	1500	1500	110	110		–		1	–		–	1	–	–	–	–			–	–	1	1	–	–	–	–	–		4	4		–	–	–		–	–	2	–	–	–	–	1	С-2	1	12.90	–	бетонные опоры в колодцах V=0.17
Кол В1-6	1500	0	Все 0		1000	500	1500	1500	110	110			–	1	–	–	–	1	–	–	–	–	–	–	–	–	1	1	–	–	–	–	–		4	4		–	–	–		–	–	2	–		–	–	1	С-2	1	12.90	–	бетонные опоры в колодцах V=0.14
Кол В1-7	1500	0	Все 0		1000	500	1500	1500	110	110			–	1	–	–	–	1	–	–	–	–	–	–	–	–	1	1	–	–	–	–	–		4	4		–	–	–		–	–	2	–		–	–	1	С-2	1	12.90	–	бетонные опоры в колодцах V=0.14
Кол В1-8	1500	0	Все 0		1000	500	1500	1500	110	110			–	1	–	–	–	1	–	–	–	–	–	–	–	–	1	1	–	–	–	–	–		4	4		–	–	–		–	–	2	–		–	–	1	С-2	1	12.90	–	бетонные опоры в колодцах V=0.14

						2026г.		НВК
						«Боёвут туман марказидан оқиб ўтувчи "Жанубий Мирзачўл" канали ўнг қирғоғи бўйидаги бўш турган 5 гектар ер майдонини истисно тариқасида доимий фойдаланиш ҳуқуқи билан аукцион савдоларига чиқариш ва каналнинг муҳофаза зонасидаги белгиланган ҳудудлар инфратузимасини яхшилаш ва "Соҳил бўйи" экотуризм мажмуасини ташкил қилиш»		
Изм.	Кол.уч	Лист	N.док	Подпись	Дата			
ГИП		Зарпуллаев А				Наружного освещения	Стадия	Лист	Листов
Разраб.		Зарпуллаев А					РП	1	4
Н.контр		Юсупов Б				Таблица основных показателей круглых водопроводных колодцев	"BUSINES MEGA PROJECT" г.Сырдарья.		

№ колодца по проекту	Геодезические отметки, м		Конструктивные высоты, мм					Диаметр колодца D, мм	Объем бетона на лоток B15, м³	Сборные железобетонные элементы серия 3.900-3 выпуск 7, шт					Люк тип 'Л' по ГОСТ 3634-99, шт	Гидроизоляция стен и днища битумом, м²	Щебеночная подготовка h=100 мм, м²	Стремянка ТПР 902-09-22.84
	Натурная / проектная земли	Отметка низа лотка трубы	Высота регулир. горловины	Высота лотка hл	Глубина по профилю hг	Глубина по профилю Hр	Полная глубина Hим			Днище КЦД-10	Кольцо КЦ10-9	Кольцо КЦ10-6	Горловина КЦ7-3	Соединит. элементы МС-1				
KK1	317,53	316.73	0	300	800	600	1100	1000	0,45	1	0	1	0	4	1	4,52	1,77	C1
KK2	317,75	316.42	160	300	1360	900	1560	1000	0,45	1	1	1	1	8	1	4,52	1,77	C1
KK3	317,61	316.76 / 316.52	140	300	1140	900	1340	1000	0,45	1	1	0	1	4	1	4,52	1,77	C1
KK4	317,92	317.12	0	300	800	600	1100	1000	0,45	1	0	1	0	4	1	4,52	1,77	C1
KK5	317,81	317.05	0	300	800	600	1100	1000	0,45	1	0	1	0	4	1	4,52	1,77	C1
KK6	317,81	317.01 / 316.80	100	300	1010	900	1210	1000	0,45	1	1	0	1	4	1	4,52	1,77	C1
KK7	317,61	316.52 / 316.44	220	300	1220	900	1420	1000	0,45	1	1	0	1	4	1	4,52	1,77	C1
KK8	317,61	316.37	290	300	1290	900	1490	1000	0,45	1	1	0	1	4	1	4,52	1,77	C1
KK9	317,61	316.28	130	300	1380	1200	1580	1000	0,45	1	1	1	1	8	1	4,52	1,77	C1
KK10	317,61	316.54 / 316.19	220	300	1470	1200	1670	1000	0,45	1	1	1	1	8	1	4,52	1,77	C1
KK11	317,73	316.93	0	300	800	600	1100	1000	0,45	1	0	1	0	4	1	4,52	1,77	C1
KK12	317,73	316.65	80	300	1080	900	1380	1000	0,45	1	1	0	0	4	1	4,52	1,77	C1
KK13	317,84	317.04 / 316.98	0	300	860	600	1160	1000	0,45	1	0	1	0	4	1	4,52	1,77	C1
KK13a	317,84	317.04	0	300	800	600	1100	1000	0,45	1	0	1	0	4	1	4,52	1,77	C1
KK14	318,02	317.22	0	300	800	600	1100	1000	0,45	1	0	1	0	4	1	4,52	1,77	C1
KK15	318,02	316.94	80	300	1080	900	1380	1000	0,45	1	1	0	0	4	1	4,52	1,77	C1
KK16	318,02	316.66	160	300	1360	900	1560	1000	0,45	1	1	1	1	8	1	4,52	1,77	C1
KK17	317,84	316.91 / 316.50 / 316.46	140	300	1380	1200	1580	1000	0,45	1	1	1	1	8	1	4,52	1,77	C1
KK18	317,68	316.88 / 316.79 / 316.28	100	300	1400	1200	1600	1000	0,45	1	1	1	1	8	1	4,52	1,77	C1
KK19	317,61	316.81	0	300	800	600	1100	1000	0,45	1	0	1	0	4	1	4,52	1,77	C1
KK20	317,67	316.53	140	300	1140	900	1340	1000	0,45	1	1	0	1	4	1	4,52	1,77	C1
KK21	317,67	316.87	0	300	800	600	1100	1000	0,45	1	0	1	0	4	1	4,52	1,77	C1
KK22	317,67	316.83	40	300	840	600	1140	1000	0,45	1	0	1	0	4	1	4,52	1,77	C1
KK23	317,88	317.08	0	300	800	600	1100	1000	0,45	1	0	1	0	4	1	4,52	1,77	C1
KK24	317,88	317.02	60	300	860	600	1160	1000	0,45	1	0	1	0	4	1	4,52	1,77	C1
KK25	317,44	316.55	90	300	890	600	1190	1000	0,45	1	0	1	0	4	1	4,52	1,77	C1
KK26	317,44	316.34	100	300	1100	900	1300	1000	0,45	1	1	0	0	4	1	4,52	1,77	C1
KK27	317,44	316.18 / 316.07 / 315.84	260	300	1370	900	1670	1000	0,45	1	1	1	1	8	1	4,52	1,77	C1
KK28	316,91	316.01	0	300	900	600	1200	1000	0,45	1	0	1	0	4	1	4,52	1,77	C1
KK29	316,77	315.77	0	300	1000	900	1300	1000	0,45	1	1	0	0	4	1	4,52	1,77	C1
KK30	316,77	315.63 / 315.61	140	300	1140	900	1340	1000	0,45	1	1	0	1	4	1	4,52	1,77	C1
KK31	316,6	315.80	0	300	800	600	1100	1000	0,45	1	0	1	0	4	1	4,52	1,77	C1
KK32	316,58	315.62	60	300	960	900	1260	1000	0,45	1	1	0	0	4	1	4,52	1,77	C1
KK33	316,58	315.57 / 315.40	100	300	1010	900	1210	1000	0,45	1	1	0	1	4	1	4,52	1,77	C1
KK34	316,6	315.40 / 315.36	240	300	1240	900	1440	1000	0,45	1	1	0	1	4	1	4,52	1,77	C1
KK35	316,89	316.09	0	300	800	600	1100	1000	0,45	1	0	1	0	4	1	4,52	1,77	C1
KK36	316,6	315.80 / 315.69	0	300	800	600	1100	1000	0,45	1	0	1	0	4	1	4,52	1,77	C1
KK37	316,55	315.75	0	300	800	600	1100	1000	0,45	1	0	1	0	4	1	4,52	1,77	C1
KK38	316,5	315.51	90	300	990	900	1290	1000	0,45	1	1	0	0	4	1	4,52	1,77	C1
KK39	316,5	315.32 / 315.18	180	300	1180	900	1380	1000	0,45	1	1	0	1	4	1	4,52	1,77	C1
								ИТОГО:	18,00	40	22	25	16	188	40	180,80	70,80	

Взам. инв. N | Подпись и дата | Инв. N подл.

Изм.	Кол.уч	Лист	N.док	Подпись	Дата
ГИП		Зарпуллаев А			
Разраб.		Зарпуллаев А			
Н.контр		Юсупов Б			

2026г. НВК

«Боёвут туман марказидан оқиб ўтувчи "Жанубий Мирзачўл" канали ўнг қирғоғи бўйидаги бўш турган 5 гектар ер майдонини истисно тариқасида доимий фойдаланиш ҳуқуқи билан аукцион савдоларига чиқариш ва каналнинг муҳофаза зонасидаги белгиланган ҳудудлар инфратузимасини яхшилаш ва "Соҳил бўйи" экотуризм мажмуасини ташкил қилиш»

Наружного освещения

Стадия	Лист	Листов
РП	2	4

Таблица основных показателей круглых канализационных колодцев

"BUSINES MEGA PROJECT" г.Сырдарья.

ПОЗИ - ЦИЯ	НАИМЕНОВАНИЕ И ТЕХНИЧЕСКАЯ ХАРАКТЕРИСТИКА	ТИП , МАРКА , ОБОЗНАЧЕНИЕ ДОКУМЕНТА , ОПРОСНОГО ЛИСТА	КОД ОБОРУДОВАНИЯ, ИЗДЕЛИЯ , МАТЕРИАЛА	ЗАВОД - ИЗГОТОВИТЕЛЯ	ЕДИНИЦА ИЗМЕРЕ- НИЯ	КОЛИ - ЧЕСТВО	МАССА ЕДИНИЦЫ КГ	ПРИМЕЧАНИЕ
1	2	3	4	5	6	7	8	9
	Земляные работы							
	Водопровод В1							
1	Разработка грунта II группы (суглинок) механизированным способом в отвал				м3	993.23		
2	Разработка недобора грунта (суглинок) вручную в траншеях и котлованах с зачисткой дна				м3	52.28		
3	Устройство песчаного основания и подушки (h = 100 мм) под трубы и колодцы				м3	104.55		
4	Обратная засыпка суглинком механизированным способом с послойным уплотнением				м3	881.08		
5	Обратная засыпка вручную присыпаемого грунта и пазух котлованов колодцев				м3	147.83		
6	Погрузка излишков разработанного суглинка на автосамосвалы с вывозкой				м3	13.82		

						2026г.	НВК	
Изм.	Кол.уч	Лист	N.док	Подпись	Дата	«Боёвут туман марказидан оқиб ўтувчи “Жанубий Мирзачўл” канали ўнг қирғоғи бўйидаги бўш турган 5 гектар ер майдонини истисно тариқасида доимий фойдаланиш ҳуқуқи билан аукцион савдоларига чиқариш ва каналнинг муҳофаза зонасидаги белгиланган ҳудудлар инфратузимасини яхшилаш ва “Соҳил бўйи” экотуризм мажмуасини ташкил қилиш»		
ГИП		Зарпуллаев А				*Наружного освещения*	Стадия	Лист	Листов
Разраб.		Зарпуллаев А					РП	3	4
Н.контр		Юсупов Б							
						Спецификация оборудования	"BUSINES MEGA PROJECT" г.Сырдарья.		

ПОЗИ - ЦИЯ	НАИМЕНОВАНИЕ И ТЕХНИЧЕСКАЯ ХАРАКТЕРИСТИКА	ТИП , МАРКА , ОБОЗНАЧЕНИЕ ДОКУМЕНТА , ОПРОСНОГО ЛИСТА	КОД ОБОРУДОВАНИЯ, ИЗДЕЛИЯ , МАТЕРИАЛА	ЗАВОД - ИЗГОТОВИТЕЛЯ	ЕДИНИЦА ИЗМЕРЕ- НИЯ	КОЛИ - ЧЕСТВО	МАССА ЕДИНИЦЫ КГ	ПРИМЕЧАНИЕ
1	2	3	4	5	6	7	8	9
	Земляные работы							
	Канализация К1							
1	Разработка грунта II группы (суглинок) механизированным способом в отвал				м3	412.52		
2	Разработка недобора грунта (суглинок) вручную в траншеях и котлованах с зачисткой дна				м3	21.71		
3	Устройство песчаного основания и подушки (h = 100 мм) под трубы и колодцы				м2	36.19		
4	Обратная засыпка суглинком механизированным способом с послойным уплотнением				м3	268.04		
5	Обратная засыпка вручную присыпаемого грунта и пазух котлованов колодцев				м3	100.73		
6	Погрузка излишков разработанного суглинка на автосамосвалы с вывозкой				м3	65.46		