Ведомость чертежей основного комплекта ВК

Лист	Наименование	Примеч
НВ-1	Общие данные. Пояснительная записка	
НВ-2	План сетей водопродный линия	
НВ-3	План сетей водопродный линия	
НВ-4	План сетей водопродный линия	
НВ-5	План сетей водопродный линия	
НВ-6	План сетей водопродный линия	
НВ-7	План сетей водопродный линия	
НВ-8	Продольный профил водопровных калодец ВК1	
НВ-9	Продольный профил водопровных калодец ВК2	
НВ-10	Продольный профил водопровных калодец ВК3	
НВ-11	Продольный профил водопровных калодец ВК4	
НВ-12	Продольный профил водопровных калодец ВК5	
НВ-13	Продольный профил водопровных калодец ВК6	
НВ-14	Деталировка узлов подключения. Схема установки домовых водомерных узлов.	
НВ-15	Деталировка узлов подключения. Схема установки домовых водомерных узлов.	
НВ-16	Спецификация элементов колодцев и Разрез	
НВ-17	Гидроизоляция колодецев	
НВ-18	Соединительные элементы МС1, МС2	

Ведомость ссылочных и прилагаемых документов

Обозначение	Наименование	Примеч
	Ссылочные документы	
ТП 901-09-11,84	Колодцы водопроводные круглые из сборных	
	ж/б для труб Ду=63-110 мм	
4,900-10	Альбом оборудования, фасонных частей и арматуры	
	для сетей и сооружений водопровода и канализации	
	Прилагаемые документы	
НВК, СО	Спецификация оборудования	на 2 листах

Основные показатели по системам В и К

Наименование	Потребный напор у ввода (м)	Расчетный расход			Примеч
		м3/сут	м3/час		
Водопровод В1	10	**	9.74		

Проект разработан в соответствии с действующими нормами и правилами.

Главный инженер проекта: Уктамов А

Пояснительная записка

Loyiha buyurtmachi tomonidan taqdim qilingan loyiha topshirig`i asos qilib olindi.Ulanish nuqtasi ООО "**" ning **.**.2026 y,№* sunli texniksharti asos asos qilib olindi.Sirdaryo viloyati Xovos tumani Sharqobod MFY da 133 ta honadonga suv hisoblagich o`rnatilishi taminlangan.loyihada 9.Loyiha tegishli va javobgar tashkilotlar tomonidan kelishilgan..Ichimlik suv trubalari polietelin trubalardan foydalanilgan.Ichimlik suv trubalari polietelin 90.75.63 diametrli trubalardan foydalanilgan. .

УСЛОВНЫЕ ОБОЗНАЧЕНИЯ

— Проектируемая водопроводная сеть

ПГ — Проектируемый пожарни гидрант

ВК — Проектируемый водопроводный колодец

						2026г.			НВ
						Ховос тумани "Шарқобод" МФЙда ичимлик сув тизимларини қуриш			
Изм.	Кол.уч	Лист	Nдок.	Подпись	Дата				
Г И П		Уктамов А				Наружной водопровод	Стадия	Лист	Листов
Разработал		Кудратов У					РП	1	
Норм. контр		Кудратов У							
						Общие данные. Пояснительная записка	ООО "MIRZACHO'L AGRO QURILISH LOYIHA"		

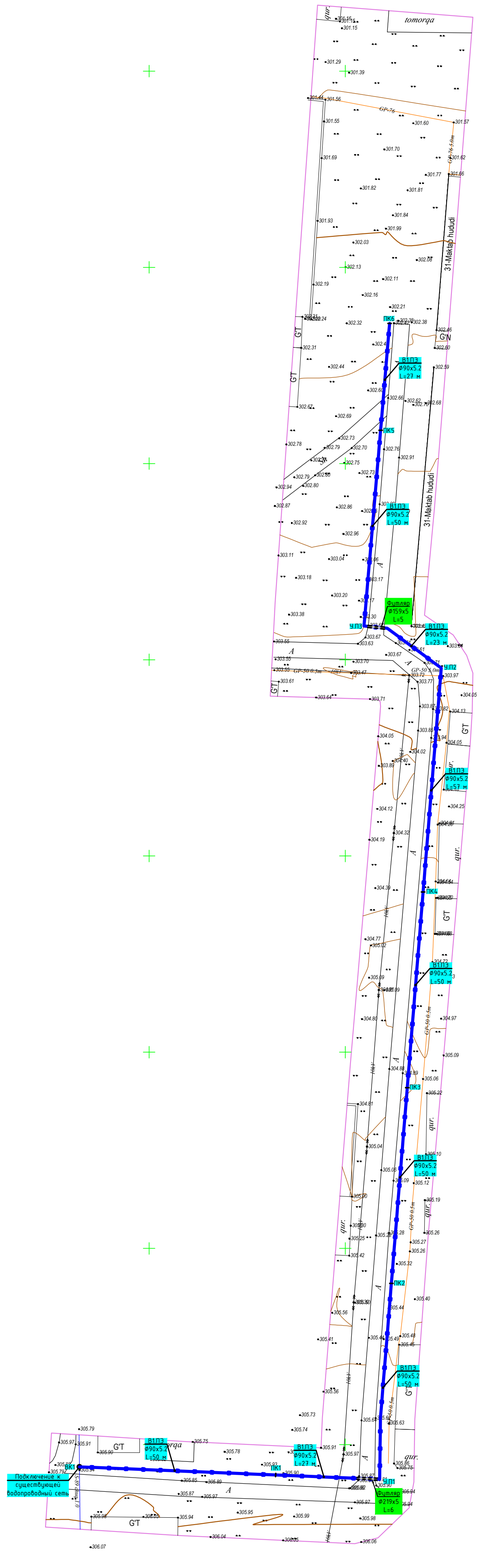

Изм.	Кол.уч	Лист	Nдок.	Подпись	Дата
Г И П		Уктамов А			
Разработал		Кудратов У			
Норм. контр		Кудратов У			

2026г. НВ

Ховос тумани "Шарқобод" МФЙда ичимлик сув тизимларини қуриш

Наружной водопровод

Стадия	Лист	Листов
РП	2	

План сетей водопродный линия

ООО "MIRZACHO'L AGRO QURILISH LOYIHA"

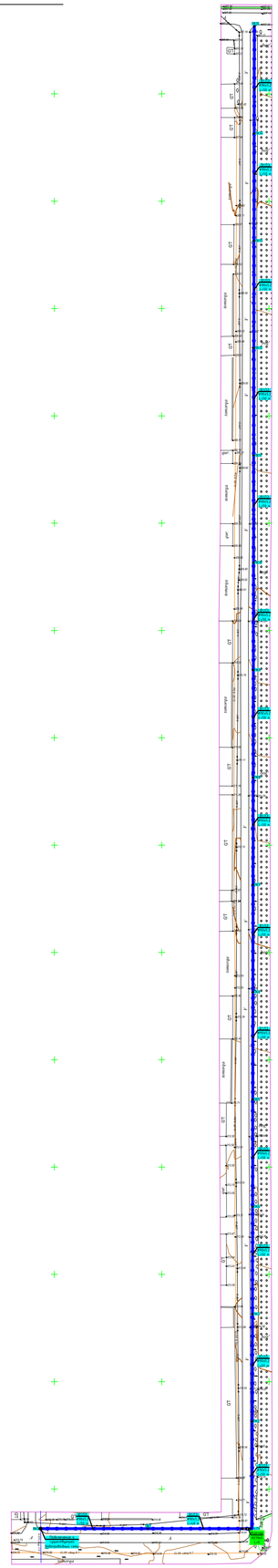

						2026г.		НВ
						Ховос тумани "Шарқобод" МФЙда ичимлик сув тизимларини қуриш		
Изм.	Кол.уч	Лист	Nдок.	Подпись	Дата			
Г И П		Уктамов А				Наружной водопровод	Стадия	Лист	Листов
Разработал		Кудратов У					РП	3	
Норм. контр		Кудратов У							
						План сетей водопродный линия	ООО "MIRZACHO'L AGRO QURILISH LOYIHA"		

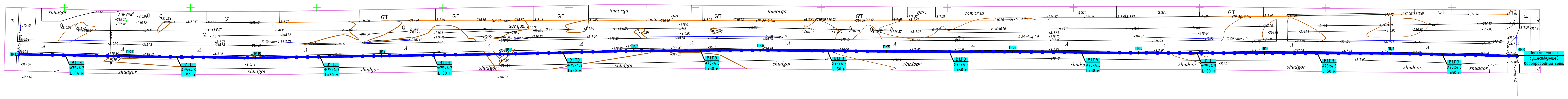

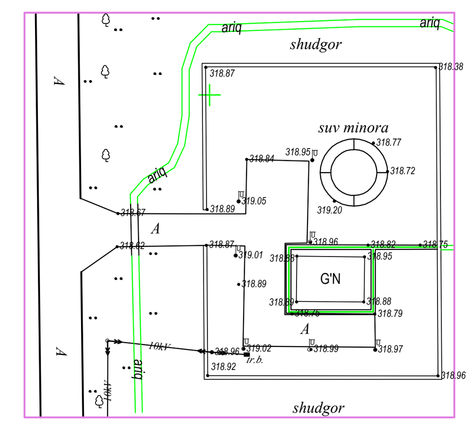

Изм.	Кол.уч	Лист	Nдок.	Подпись	Дата	2026г. НВ
						Ховос тумани "Шарқобод" МФЙда ичимлик сув тизимларини қуриш
Г И П		Уктамов А				Наружной водопровод
Разработал		Кудратов У				Стадия: РП; Лист: 4; Листов:
Норм. контр		Кудратов У				
						План сетей водопродный линия
						ООО "MIRZACHO'L AGRO QURILISH LOYIHA"

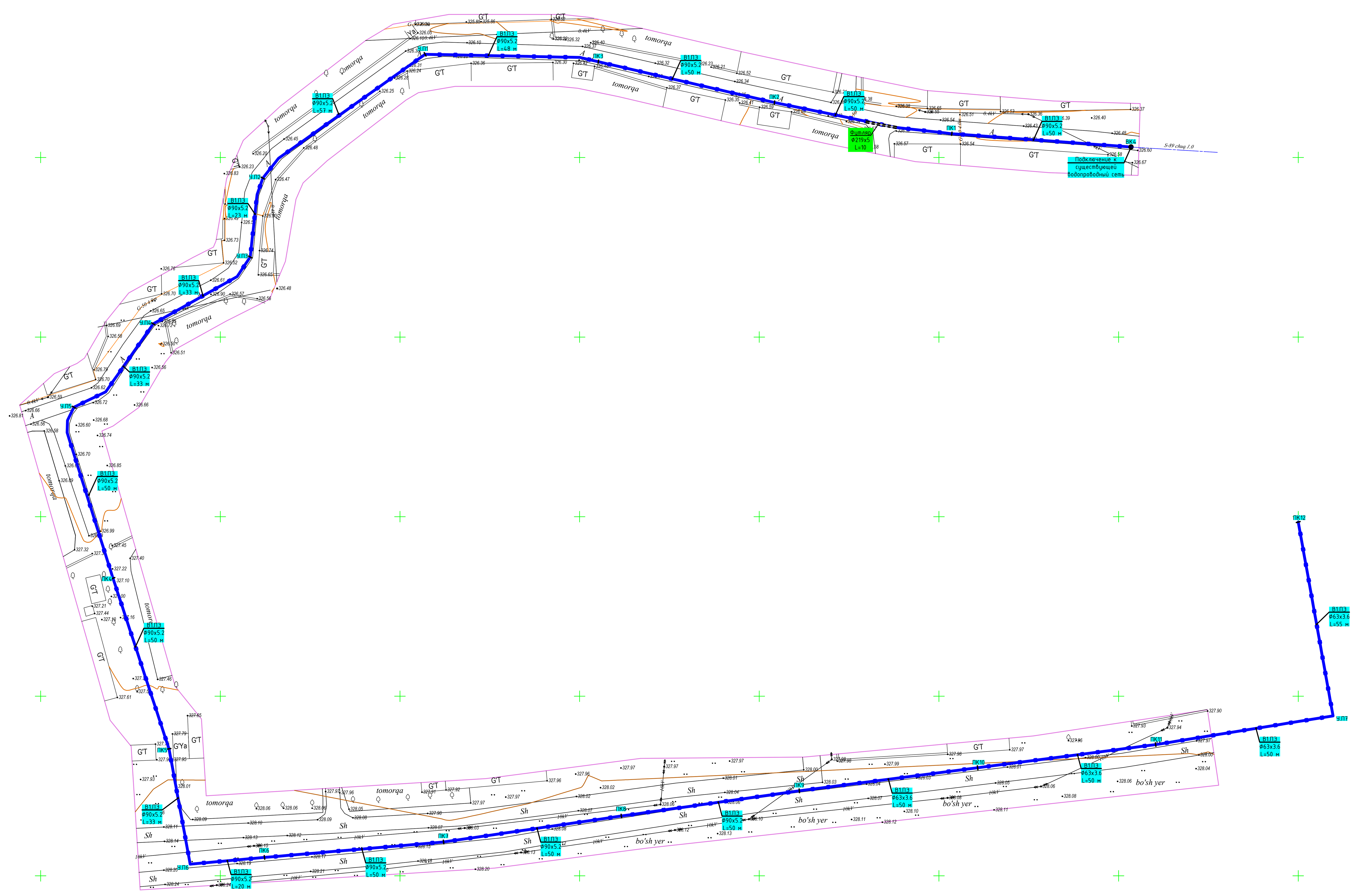

						2026г.			НВ
						Ховос тумани "Шарқобод" МФЙда ичимлик сув тизимларини қуриш			
Изм.	Кол.уч	Лист	Nдок.	Подпись	Дата				
Г И П		Уктамов А				Наружной водопровод	Стадия	Лист	Листов
Разработал		Кудратов У					РП	5	
Норм. контр		Кудратов У							
						План сетей водопродный линия	ООО "MIRZACHO'L AGRO QURILISH LOYIHA"		

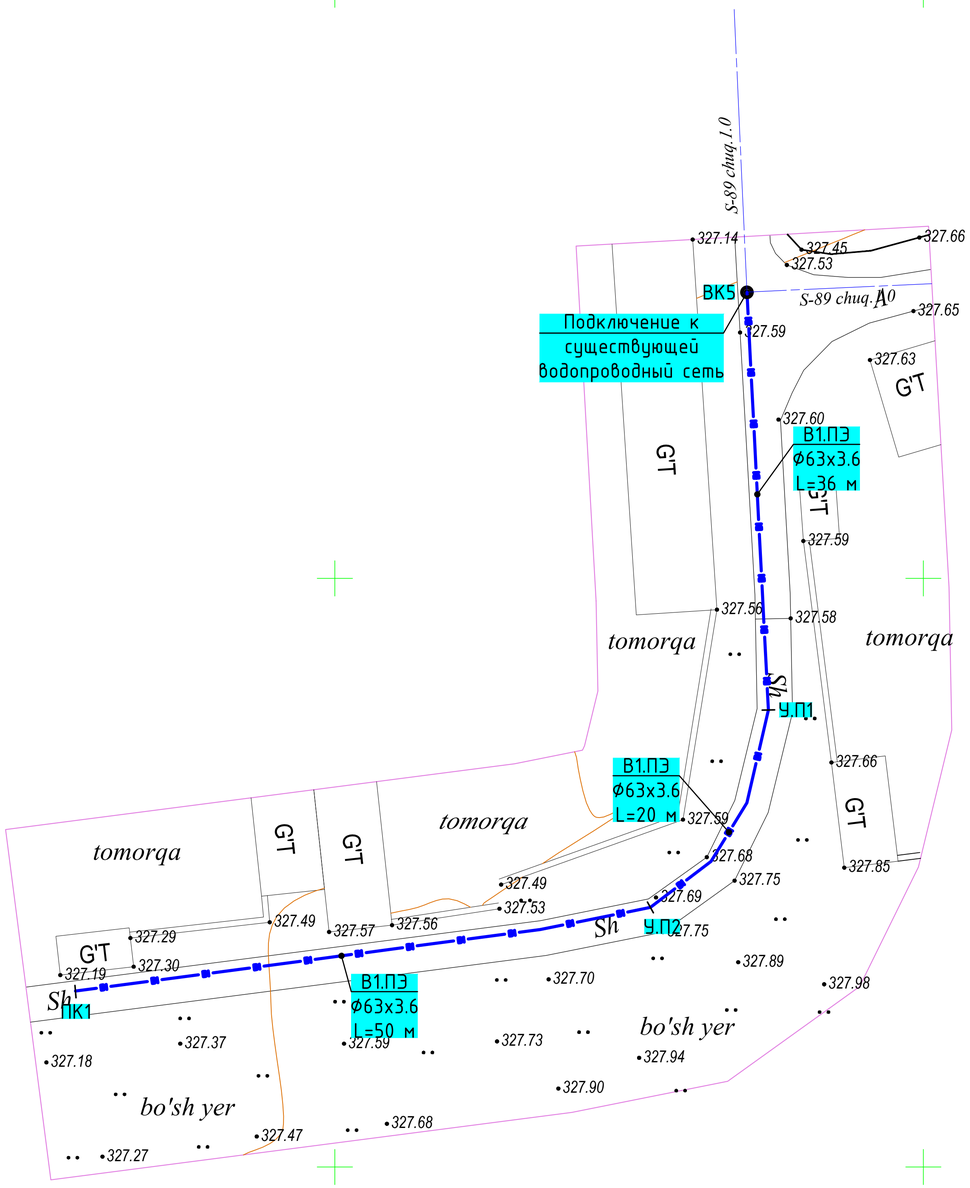

						2026г.		НВ
						Ховос тумани "Шарқобод" МФЙда ичимлик сув тизимларини қуриш		
Изм.	Кол.уч	Лист	Nдок.	Подпись	Дата			
Г И П		Уктамов А				Наружной водопровод	Стадия	Лист	Листов
Разработал		Кудратов У					РП	6	
Норм. контр		Кудратов У				План сетей водопродный линия	ООО "MIRZACHO'L AGRO QURILISH LOYIHA"		

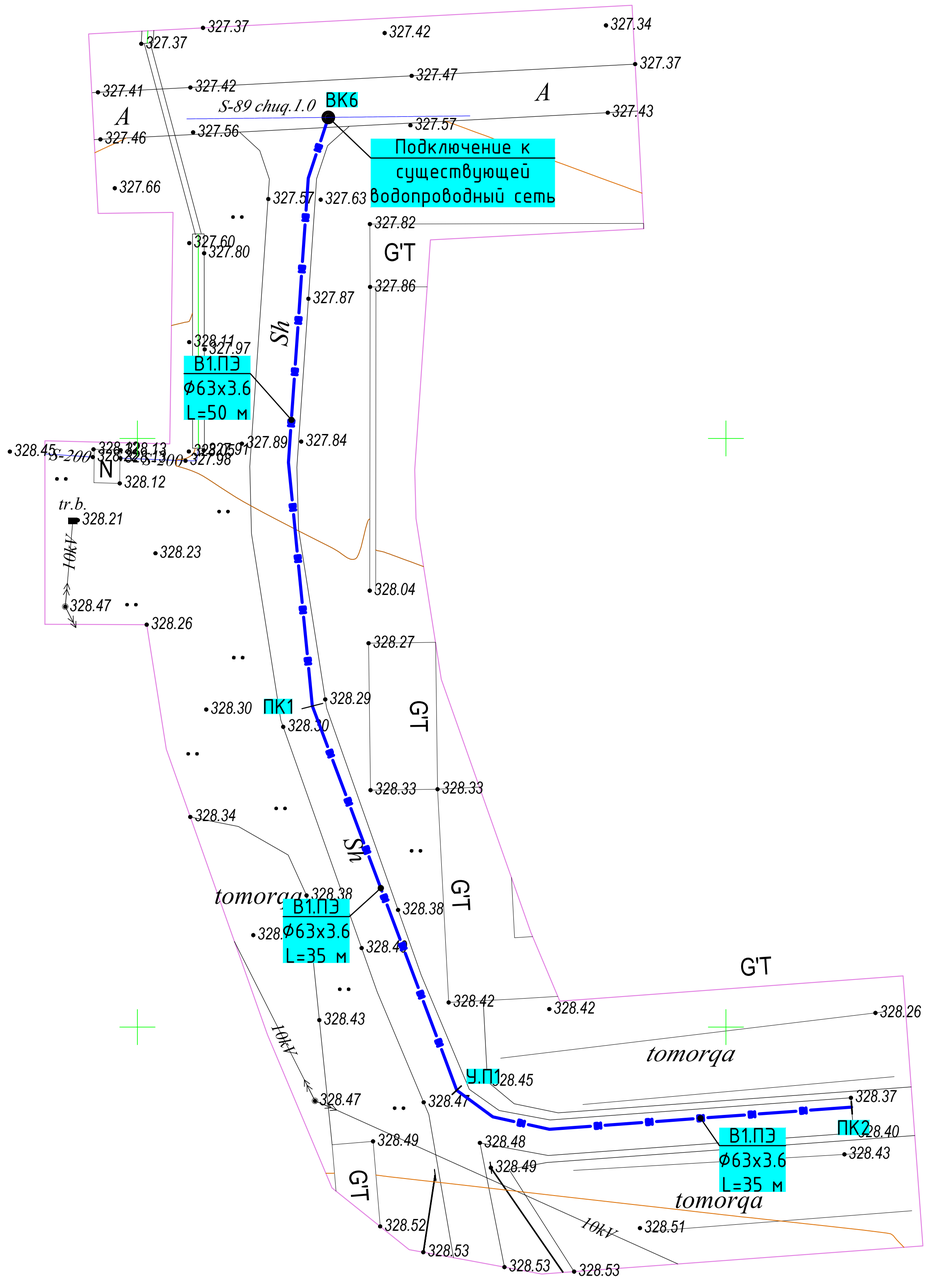

						2026г.		НВ
						Ховос тумани "Шарқобод" МФЙда ичимлик сув тизимларини қуриш		
Изм.	Кол.уч	Лист	Nдок.	Подпись	Дата			
Г И П		Уктамов А				Наружной водопровод	Стадия	Лист	Листов
Разработал		Кудратов У					РП	7	
Норм. контр		Кудратов У							
						План сетей водопродный линия	ООО "MIRZACHO'L AGRO QURILISH LOYIHA"		

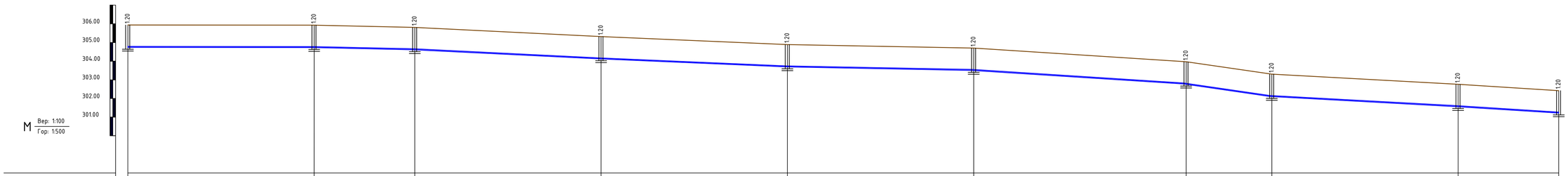

Отметка низа лотка трубы	304.74	304.73	304.61	304.12	303.69	303.5	302.77	302.1	301.56	301.22
Проектная отметка земли										
Натурная отметка земли	305.94	305.93	305.81	305.32	304.89	304.70	303.97	303.30	302.76	302.42
Обозначение труб	Труба из п/э низкого давления (ПНД) тип С Дн=63х3,6 мм									
Основание	Грунт естественный просеянный, уплотненый									
Уклон / Длина(м)	L=63м									
Расстояние (м)	50	27	50	50	50	57	23	50	27	
N колодца, узла и углов поворотов	ВК1 Точка подк суш.линия	ПК1	У.П1	ПК2	ПК3	ПК4	У.П2	У.П3	ПК5	ПК6

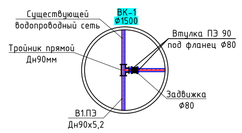

						2026г.		НВ
						Ховос туманн "Шарқобоб" МФЙда ичимлик сув тизимларини қуриш		
Изм.	Кол.уч.	Лист	№док.	Подпись	Дата			
Г И П		Чкатанов А				Наружной водопровод	Стадия	Лист	Листов
Разработал		Кудратов Ч					РП	8	
Норм. контр		Кудратов Ч							
						Продольный профил водопровных колодец ВК1	ООО "MIRZACHO'L AGRO QURILISH LOYIHA"		

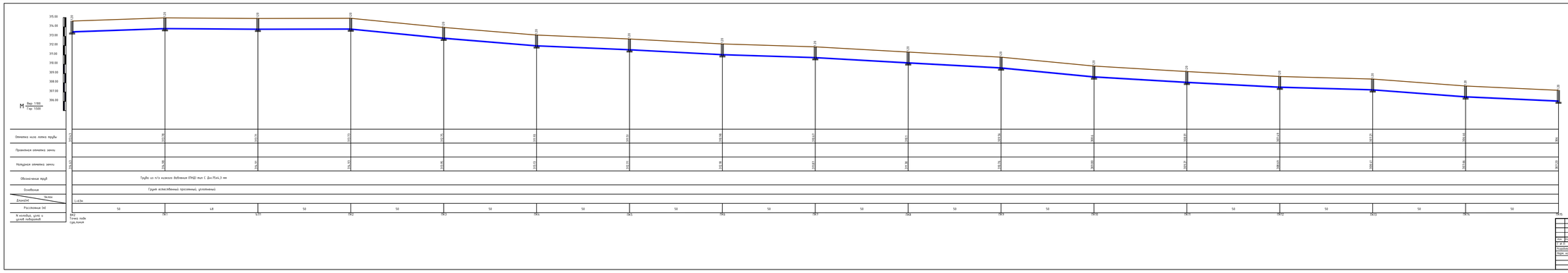

						29264	НВ
						Хабаровский край, Хабаровский район, с.Восточное, ул.Восточная, д.1	
Изм.	Кол.уч.	Лист	N док.	Подпись	Дата		
Разраб.	Чапаев А.А.					Водопровод	Стадия	Лист	Листов
Пров.	Кабанов А.А.						РП	9	
Нач.отд.	Чапаев А.А.								
Гл.специ.	Кабанов А.А.					Продольный профиль Водопровода. колодец ВК2	ООО "ТИВЕСАСНО" АЗИЯ ШЕЛЕЙН СЕРВИС		

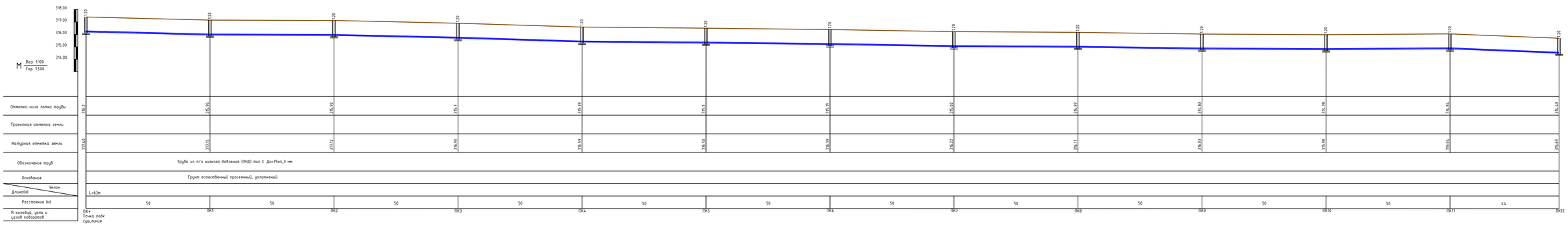

						2026г. НВ
						Хобос туманы "Шаркобод" МФЙ да ичимлик сув тизимларини курш
Изм.	Кол.уч	Лист	Nдок.	Подпись	Дата	
Г И П		Уктамов А				Наружный водопровод
Разработал		Кубратов Ч				
Нарм. контр		Кубратов Ч				
						Продольный профил водопрових каналов ВК3

Стадия	Лист	Листов
РП	10	

ООО "MIRZACHO'L AGRO QURILISH LOYIHA"

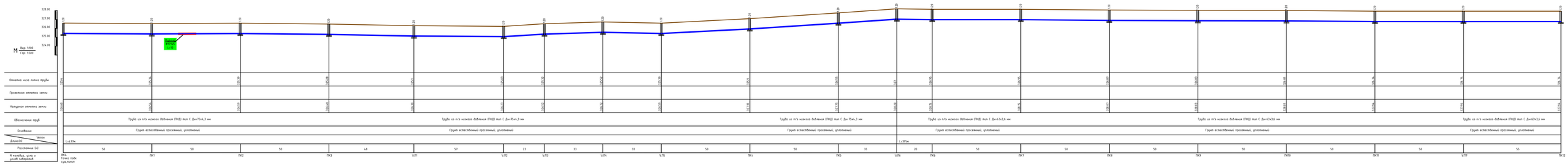
328.00
327.00
326.00
325.00
324.00
Верт. 1:100
Гор. 1:500
Отметка низа ливня трубы
Проектная отметка земли
Нетрудная отметка земли
Обозначение труб
Труба из п/э напорная дефектная (ПНД) тип С Дн=75х4,3 мм
Труба из п/э напорная дефектная (ПНД) тип С Дн=63х3,6 мм
Основание
Грунт естественный просеянный, уплотненный
Уклон
Длина(м)
L=1.75м
L=1.37м
Расстояние (м)
50
48
57
23
33
20
55
№ колодца, угла и целой подводной трассы
ПК1
ПК2
ПК3
ПК4
ПК5
ПК6
ПК7
ПК8
ПК9
ПК10
ПК11
ПК12
Фасадная ПЭ 90 под фланец ФВО
Существующая водопроводная сеть
Врезка Дн90х2,2
Заглушка ФВО
Тройник приваренный Дн90мм
Поперечный водопропуск
Дорожная обсыпка
Лист
Масса
Масштаб
Стадия
Лист
Листов
Нормальный водопровод
ГУП
11
ООО "ПРОГАЗСНАБ" А.ВАО ШАНСОВА 1.07.14

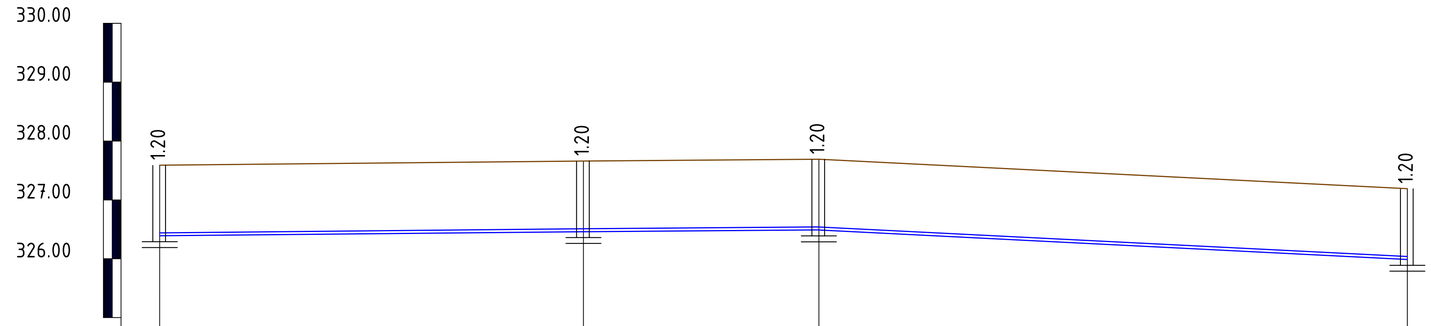

М Вер: 1:100 / Гор: 1:500

Отметка низа лотка трубы	326.39	326.46	326.49	325.99
Проектная отметка земли				
Натурная отметка земли	327.59	327.66	327.69	327.19
Обозначение труб	Труба из п/э низкого давления (ПНД) тип С Дн=50х2,9 мм			
Основание	Грунт естественный просеянный, уплотненый			
Уклон / Длина(м)	L=63м			
Расстояние (м)	36	20	50	
N колодца, узла и углов поворотов	ВК5 Точка подк суш,линия	У.П1	У.П2	ПК1

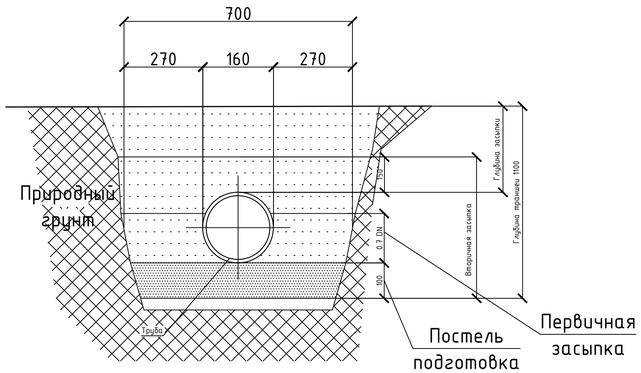

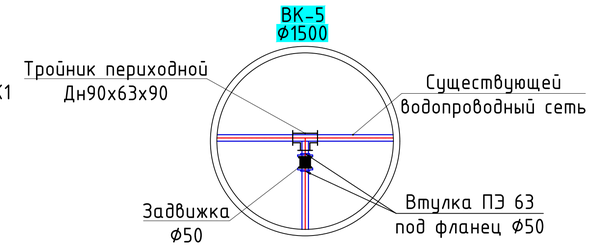

Изм.	Кол.уч	Лист	Nдок.	Подпись	Дата
Г И П		Уктамов А			
Разработал		Кудратов У			
Норм. контр		Кудратов У			

2026г. НВ

Ховос тумани "Шарқобод" МФЙда ичимлик сув тизимларини қуриш

Наружной водопровод

Стадия	Лист	Листов
РП	12	

Продольный профиль водопровных калодец ВК5

ООО "MIRZACHO'L AGRO QURILISH LOYIHA"

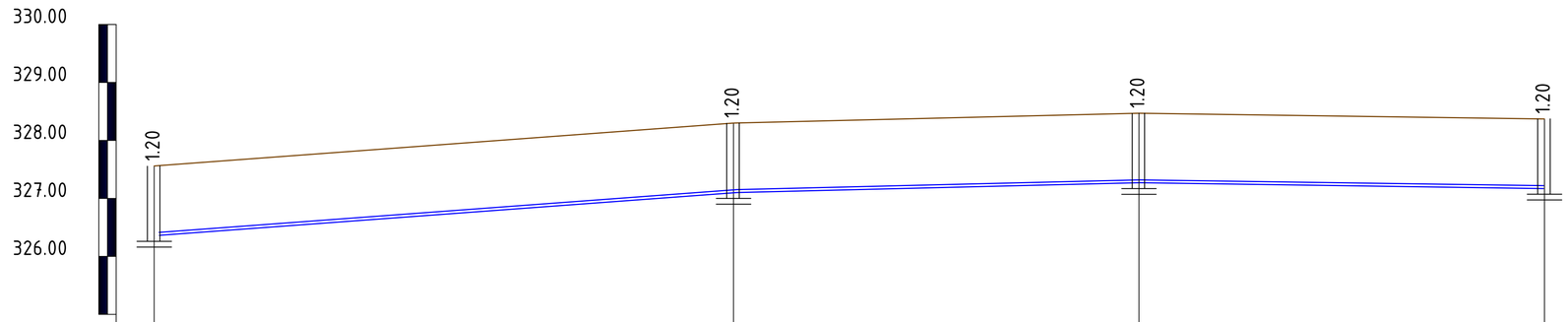

М Вер: 1:100 / Гор: 1:500

Отметка низа лотка трубы	326.36	327.1	327.27	327.17
Проектная отметка земли				
Натурная отметка земли	327.56	328.30	328.47	328.37
Обозначение труб	Труба из п/э низкого давления (ПНД) тип С Дн=50х2,9 мм			
Основание	Грунт естественный просеянный, уплотненый			
Уклон / Длина(м)	L=63м			
Расстояние (м)	50	35	26	
N колодца, узла и углов поворотов	ВК6 Точка подк суш,линия	ПК1	У.П1	ПК2

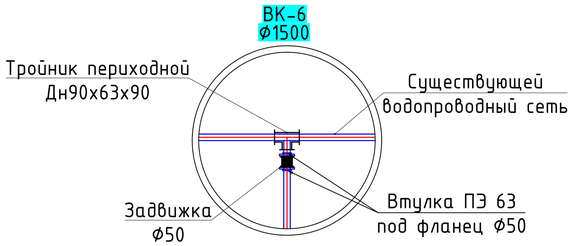

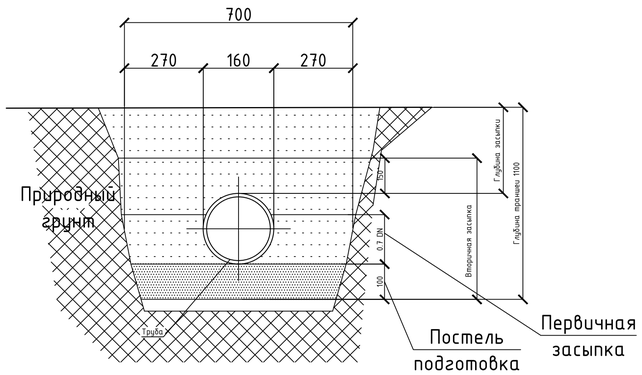

						2026г.		НВ
						Ховос тумани "Шарқобод" МФЙда ичимлик сув тизимларини қуриш		
Изм.	Кол.уч	Лист	Nдок.	Подпись	Дата			
Г И П		Уктамов А				Наружной водопровод	Стадия	Лист	Листов
Разработал		Кудратов У					РП	13	
Норм. контр		Кудратов У							
						Продольный профиль водопровных калодец ВК6	ООО "MIRZACHO'L AGRO QURILISH LOYIHA"		

Схема домового подключения через колодец
Ф1500

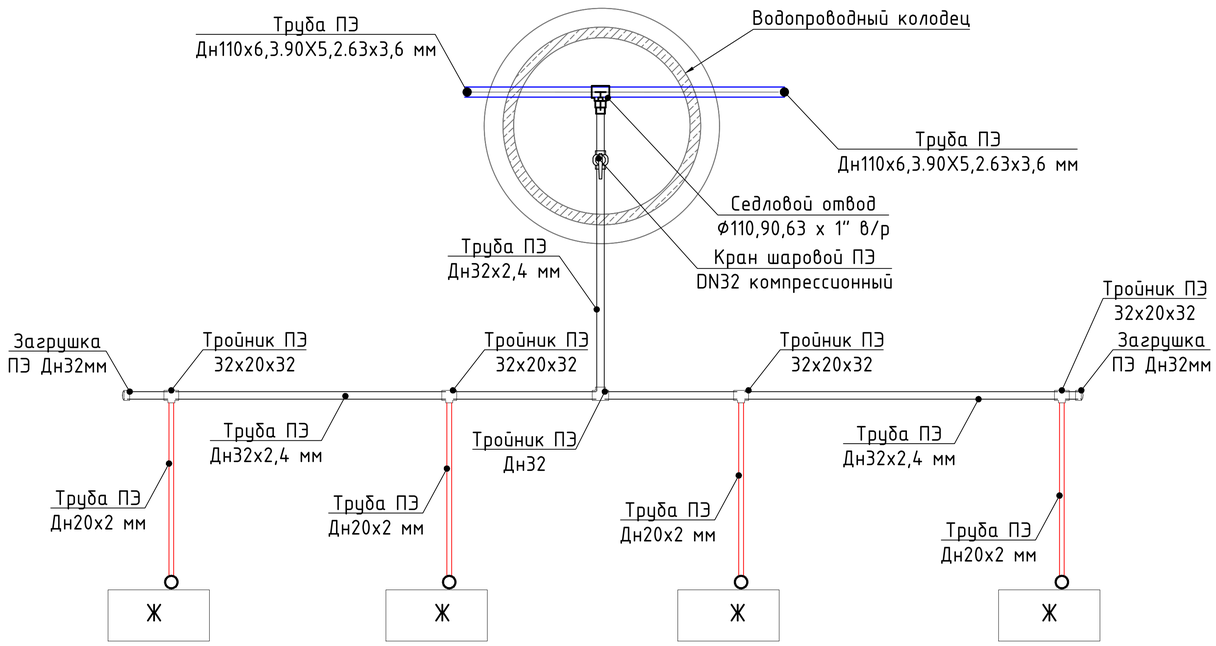

Схема домового подключения напрямую

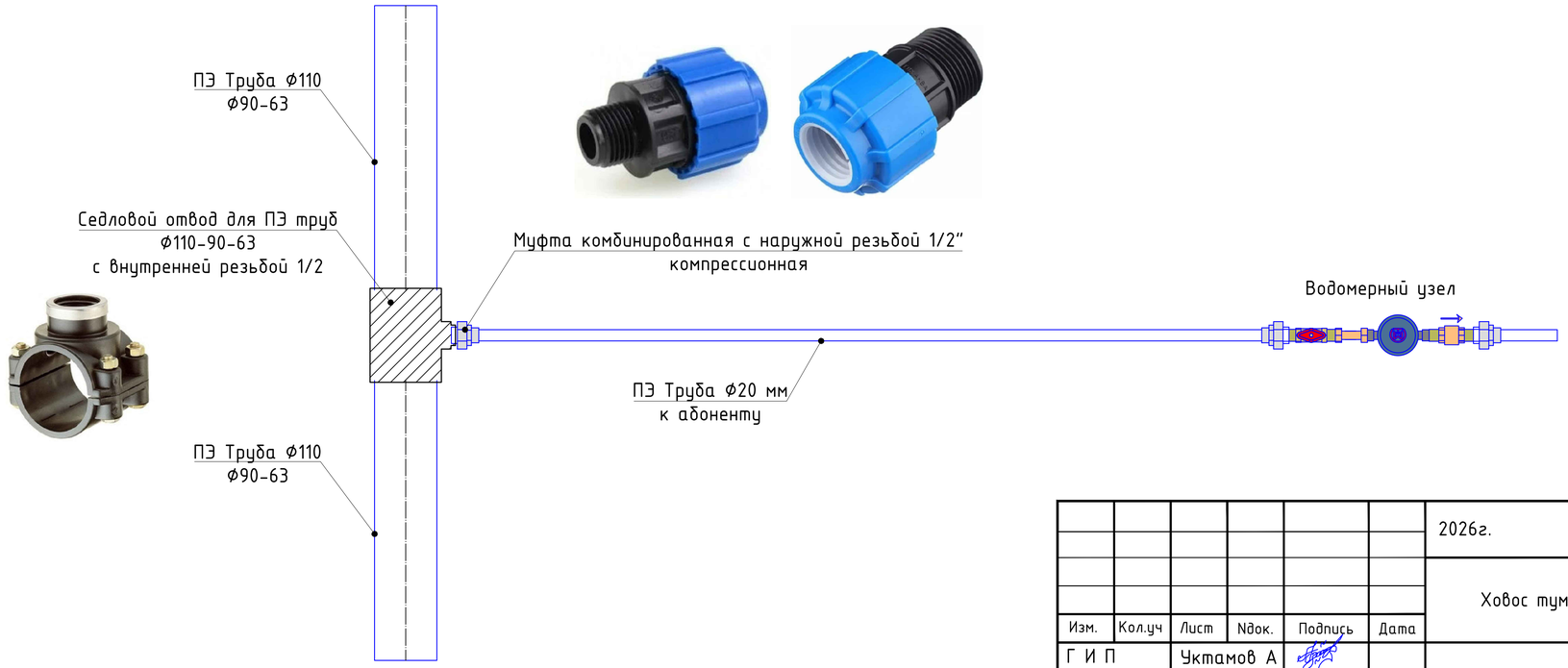

						2026г.		НВ
						Ховос тумани "Шарқобод" МФЙда ичимлик сув тизимларини қуриш		
Изм.	Кол.уч	Лист	Nдок.	Подпись	Дата			
Г И П		Уктамов А				Наружной водопровод	Стадия	Лист	Листов
Разработал		Кудратов У					РП	14	
Норм. контр		Кудратов У							
						Деталировка узлов подключения. Схема установки домовых водомерных узлов.	ООО "MIRZACHO'L AGRO QURILISH LOYIHA"		

марка поз	Обозначение	Наименование	1	2	3
*		Обще. к-кт	шт	133	
1	ГОСТ 18599-2001	Водомерный счетчик Ф15 мм	шт	1	
2	ГОСТ 18599-2001	Клапан обратный муфтовый Ф15 мм	шт	1	
3	ГОСТ 18599-2001	Фильтр муфтовый Ф15 мм	шт	1	
4	ГОСТ 18599-2001	Вентиль муфтовый Ф15 мм	шт	1	
5	ГОСТ 18599-2001	Муфта комбинированная разъемная с внутренней резьбой 1/2"	шт	2	
6		Пластиковый защитный ящик для счетчика воды	шт	1	

Схема водомерного узла (вид сбоку)

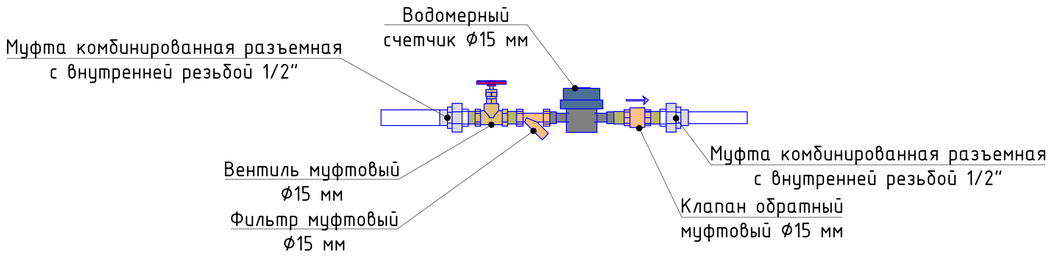

Схема водомерного узла (вид сверху)

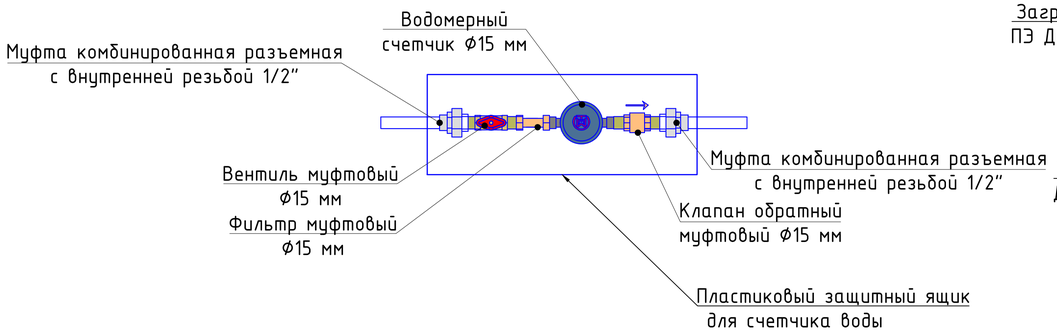

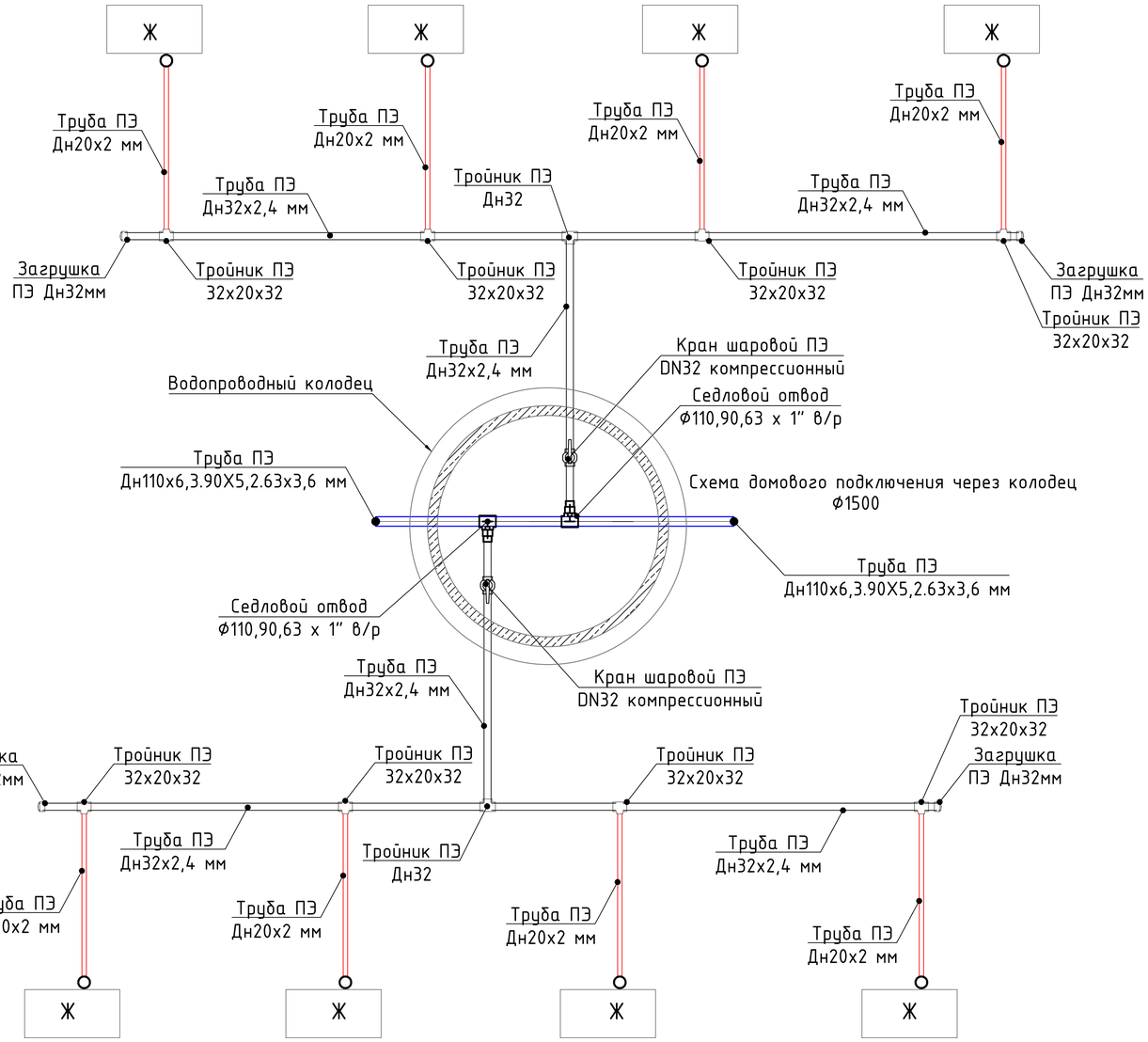

Изм.	Кол.уч	Лист	Nдок.	Подпись	Дата
Г И П		Уктамов А			
Разработал		Кудратов У			
Норм. контр		Кудратов У			

2026г. НВ

Ховос тумани "Шарқобод" МФЙда ичимлик сув тизимларини қуриш

Наружной водопровод

Стадия	Лист	Листов
РП	15	

Деталировка узлов подключения. Схема установки домовых водомерных узлов.

ООО "MIRZACHO'L AGRO QURILISH LOYIHA"

ВК1,2

Разрез.

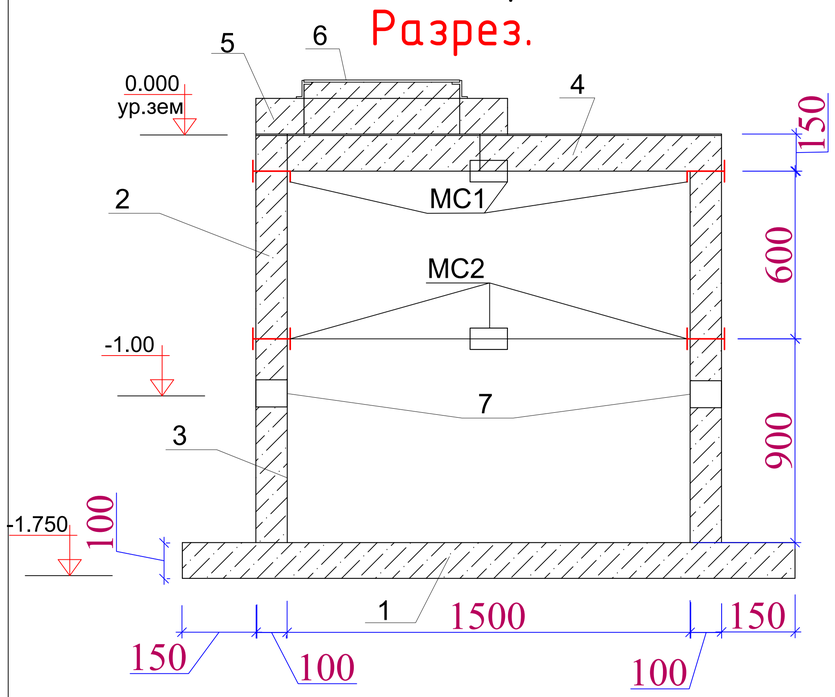

План

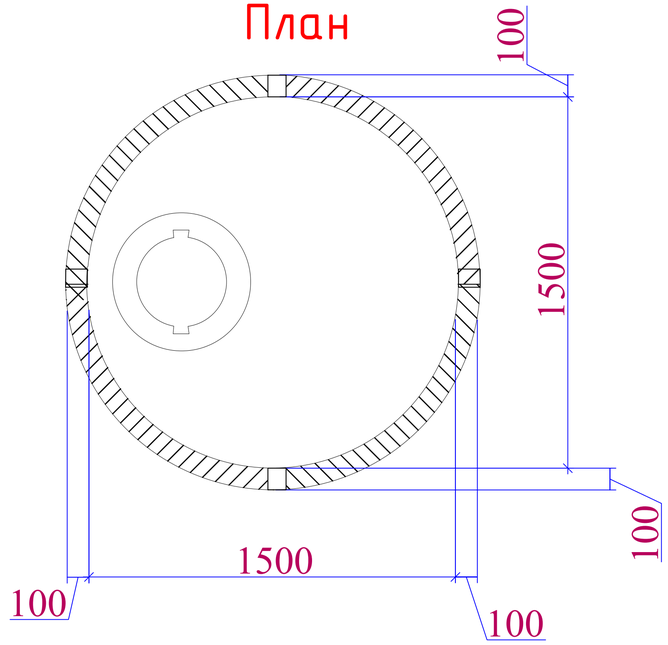

Стремянка С-15.

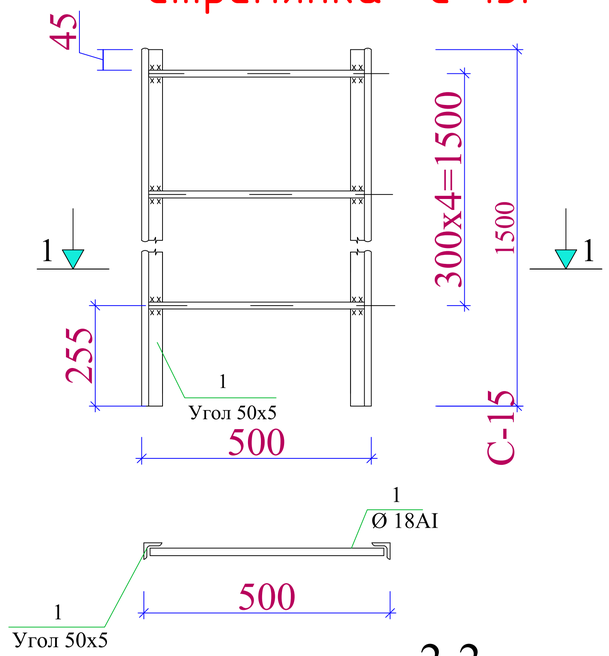

Спецификация элементов колодецев

Марка поз.	Обозначение	Наименование	Ед. измер.	Коли-чество	Масса ед.,т.	Примеч.
	Водопроводный колодец ВК1,2					
1	3.900-3 вып. 7 и. 1	Плита днища КПД-15	шт	1	0,940	
2	3.900-3 вып. 7 и. 1	Кольцо стеновое КЦ 15-6	шт	1	0,600	
3	3.900-3 вып. 7 и. 1	Кольцо стеновое КЦ 15-9	шт	1	0,780	
4	3.900-3 вып. 7 и. 1	Плита перекрытия КЦП 1-15-1	шт	1	0,680	
5	3.900-3 вып. 7 и. 1	Кольцо опорное КЦО - 1	шт	1	0,05	
6	3.900-3 вып. 7 и. 1	Люк чугунный	шт	1	0,069	
7	3.900-3 вып. 7 и. 1	Сальник из ст.трубы Ф 219х3.5. L=300 мм	шт			всего 6 шт
		МС3	шт	20	2,01	всего 40.2 кг
		МС7	шт	20	1.63	всего 32.6 кг
		Гидроизоляция	м2	9,9		всего 49.5 м2

Марка поз.	Обозначение	Наименование	Кол-во	Масса ед.кг.	Примеч.
		Стремянка метал.С-15 (1 шт)			
1	ГОСТ 8509-91	L 50х5. (пог.м.)	3	3.77	11.31кг
2	ГОСТ 5781-91	⌀ 18 А-I. L=480	4	0.96	3.8кг
3	ГОСТ 82-91	-80х5. L=350	4	1.10	4.40кг

Огрунтовка и маслян. окраска (2 слоя) стремянки: 0,92 м2

Крепление низа стремянки

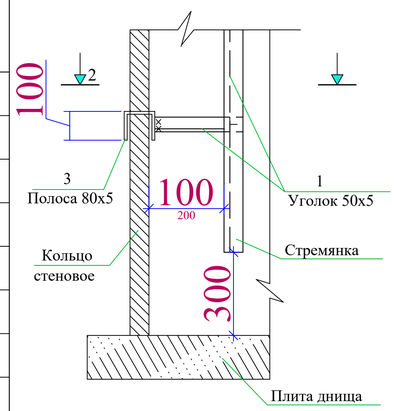

Крепление верха стремянка

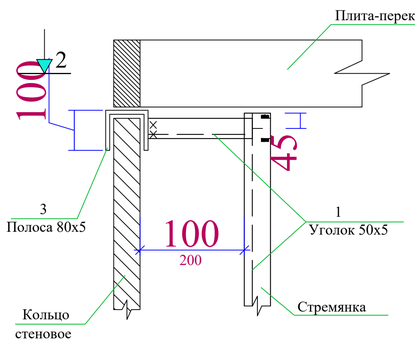

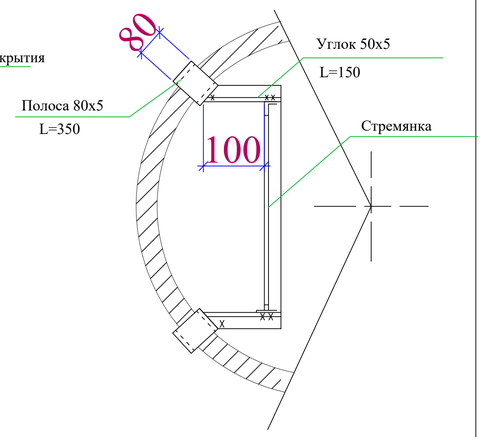

1. Сварку соединительных элементов приозводить электродом Э42 (ГОСТ9467-75)
2. Антикоррозийное покрытие металлоконструкций выполнить согласно примечание на лесте КС1.

						2026г. НВ .КЖ
						Ховос тумани "Шарқобод" МФЙда ичимлик сув тизимларини қуриш
Изм.	Кол.уч	Лист	Nдок.	Подпись	Дата	
Г И П		Уктамов А				Водопроводный колодец ВК1 — Стадия: РП; Лист: 16; Листов:
Разработал		Кудратов У				
Норм. контр		Кудратов У				
						Спецификация элементов колодцев и Разрез — ООО "MIRZACHO'L AGRO QURILISH LOYIHA"

(Гидроизоляция колодецев)

Разрез.

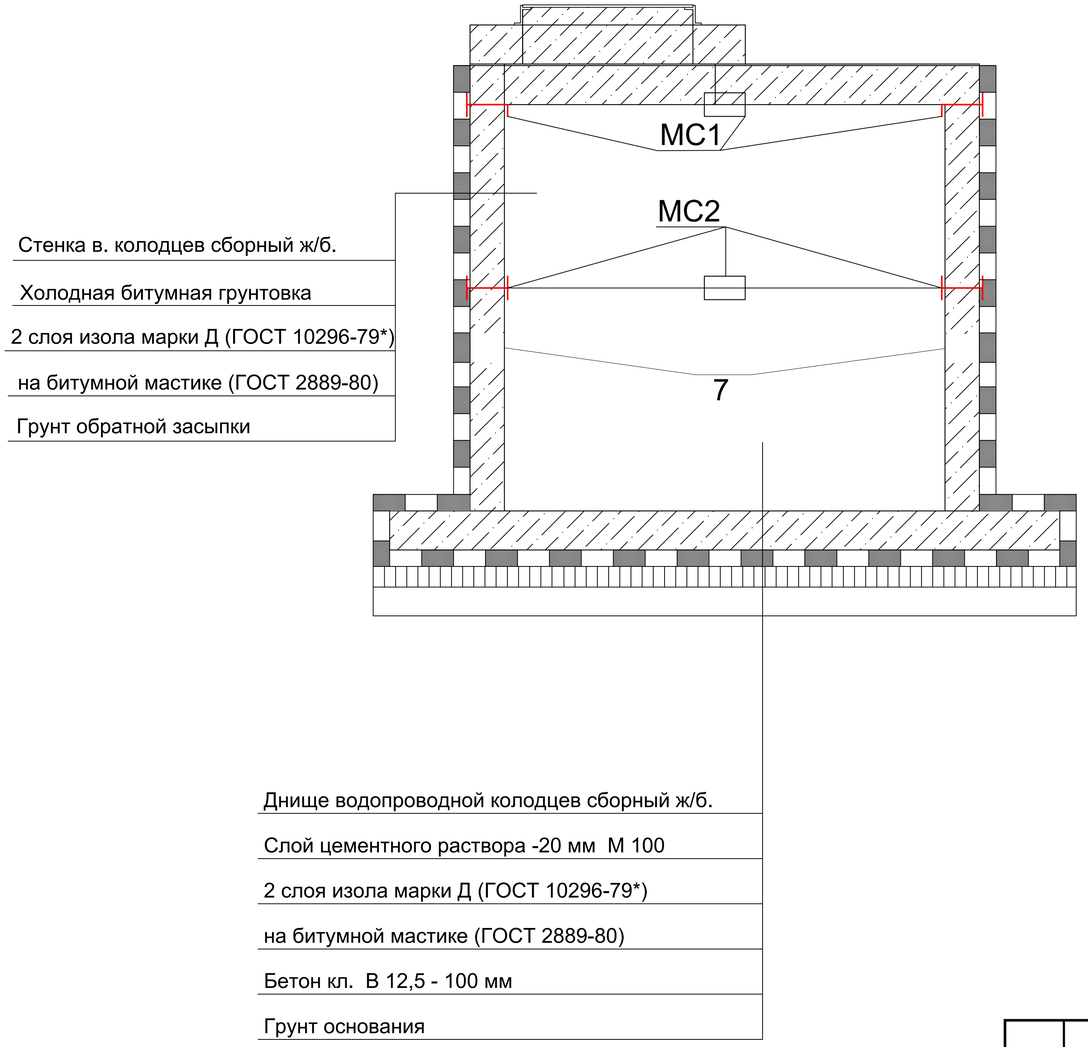

План

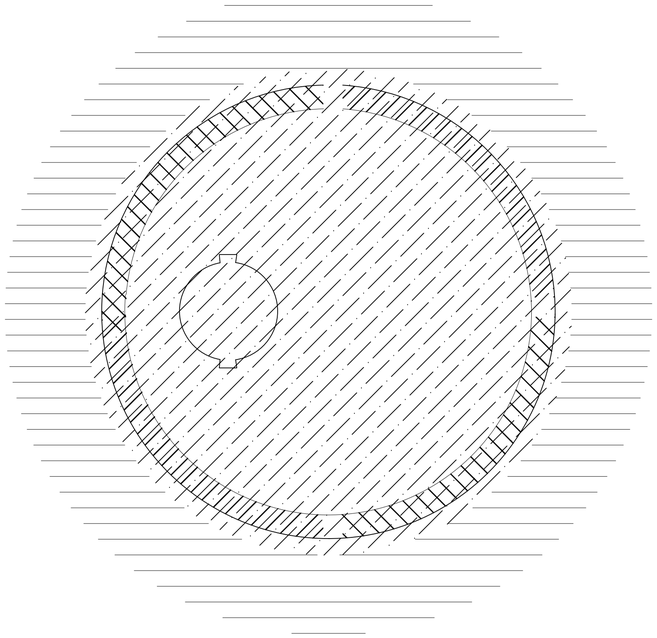

1. Сварку соединительных элементов приозводить электродом Э42 (ГОСТ9467-75)
2. Антикоррозийное покрытие металлоконструкций выполнить согласно примечание на лесте КС1.

						2026г.		НВ	
						Ховос тумани "Шарқобод" МФЙда ичимлик сув тизимларини қуриш			
Изм.	Кол.уч	Лист	Nдок.	Подпись	Дата				
Г И П		Уктамов А				Гидроизоляция колодецев	Стадия	Лист	Листов
Разработал		Кудратов У					РП	17	
Норм. контр		Кудратов У							
						Гидроизоляция колодецев	ООО "MIRZACHO'L AGRO QURILISH LOYIHA"		

Спецификация соединительных элементов

Марка изделия	Поз. дет.	Наименование	Коли-чество	Масса 1дет. кг	Масса изделия кг
МС1	1	-80х8 l=158	1	0.8	МС1
	2	-80х8 l=180	1	0.5	
МС2	1	-80х8 l=158	2	0.8	МС2
	2	-80х8 l=100	1	0.9	

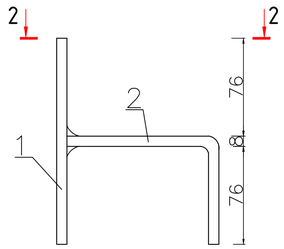

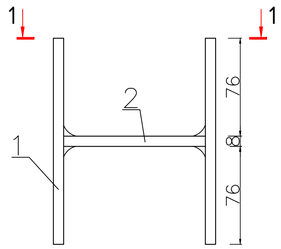

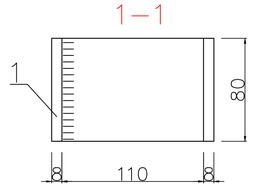

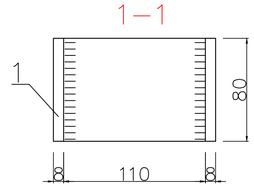

1. Для антикоррозионной защиты внутренней поверхности колодца выполнить цементную стяжку с гидрофобной добавкой М200-20мм.
2. Железобетонные конструкции выполнять из бетона марки W6 по водонепроницаемости на сульфатостойком цементе (ГОСТ 2226644)
3. До изоляции стен колодца испытать согласно указаниям КМК3.05.04-98.
4. Обратную засыпку пазух выполнить послойно с уплотнением при оптимальной влажности с доведением плотности грунта в сухом состоянии до Sсм. гр.=1.6гс/м3.
5. Вокруг колодца выполнить бетонную отмостку шириной 750мм толщиной 50 мм по гравийному основанию толщ.100....150 мм.
6. Все сборные элементы колодцев должны устанавливаться на слое цементно- песчаного раствора марки 100
7. Производство и приемку работ вести согласно требованием КМК3.03.01-98 и проекта производства работ

						2026г.		НВ
						Ховос тумани "Шарқобод" МФЙда ичимлик сув тизимларини қуриш		
Изм.	Кол.уч	Лист	Nдок.	Подпись	Дата			
Г И П		Уктамов А				Наружные водопроводные сети	Стадия	Лист	Листов
Разработал		Кудратов У					РП	18	
Норм. контр		Кудратов У							
						Соединительные элементы МС1, МС2	ООО "MIRZACHO'L AGRO QURILISH LOYIHA"		

Позиция	Наименование и техническая характеристика	Тип, марка, обозначение документа, опросного листа	Код оборудования, изделия, материала	Завод-изготовитель	Единицо измерения	Коли-чество	Масса единици (кг)	Примечание
1	2	3	4	5	6	7	8	9
	Водопровод В1							
1	Труба из полиэтилена низкого давления ПНД ПЭ80 SDR17,6 Дн=90х5,1 мм с промывкой и дезинфекцией	ГОСТ 18599-2001			м	1779		
2	Труба из полиэтилена низкого давления ПНД ПЭ80 SDR17,6 Дн=75х4.3 мм с промывкой и дезинфекцией	ГОСТ 18599-2001			м	594		
3	Труба из полиэтилена низкого давления ПНД ПЭ80 SDR17,6 Дн=63х3,6 мм с промывкой и дезинфекцией	ГОСТ 18599-2001			м	331		
4	Труба из PP-г низкого давления ПНД ПЭ80 SDR13,6 Дн=32х2,4 мм с промывкой и дезинфекцией	ГОСТ 18599-2001			м	250		
5	Труба из PP-г низкого давления ПНД ПЭ80 SDR11,0 Дн=20х2,0 мм с промывкой и дезинфекцией	ГОСТ 18599-2001			м	200		
6	Задвижка клиновая стальная фланцевая Ø80 мм	30 с 41 нж			шт	3		
7	Задвижка клиновая стальная фланцевая Ø50 мм	30 с 41 нж			шт	2		
8	Затвор поворотный межфланцевый Ø 75 мм	30ч6бр			шт	1		
9	Фланцы приварные Ø80 мм				шт	6		
10	Фланцы приварные Ø65 мм				шт	2		
11	Фланцы приварные Ø50 мм				шт	4		
12	Втулки ПЭ Дн90 мм под Фланцы Ø80 мм				шт	6		
13	Втулки ПЭ Дн75 мм под Фланцы Ø65 мм				шт	2		
14	Втулки ПЭ Дн63 мм под Фланцы Ø50 мм				шт	4		
15	Тройник литой п/э 90мм				шт	3		
16	Тройник литой п/э 90х75х90мм				шт	1		
17	Тройник литой п/э 90х63х90мм				шт	2		
18	Заглушка ПЭ Дн90мм				шт	2		
19	Заглушка ПЭ Дн75мм				шт	1		
20	Заглушка ПЭ Дн63мм				шт	3		
21	Колодец водопроводный Ø1500 мм из сбор. ж/б элементов Н=1,5 м	ГОСТ 8020-90			шт	6		
22	Люк чугунный тяжелый	ГОСТ 3634-79			шт	6		

Изм.	Кол.уч	Лист	Nдок.	Подпись	Дата
Г И П		Уктамов А			
Разработал		Кудратов У			
Норм. контр		Кудратов У			

2026г. НВ .СО

Ховос тумани "Шарқобод" МФЙда ичимлик сув тизимларини қуриш

Наружной водопровод	Стадия	Лист	Листов
	РП	1	3
Materyallar xisob kitobi	ООО "MIRZACHO'L AGRO QURILISH LOYIHA"		

Позиция	Наименование и техническая характеристика	Тип, марка, обозначение документа, опросного листа	Код оборудования, изделия, материала	Завод-изготовитель	Единицо измерения	Коли-чество	Масса единици (кг)	Примечание
1	2	3	4	5	6	7	8	9
23	Бетонные упоры				м3	2.575		
24	Труба стальная электросварная Дн=219х5 мм (для гильз)				м	21		Для гильз

Позиция	Наименование	Единица измерения					Примечание.
			ВОДОПРОВОД В1				
1	2	3	4	5	6	7	8
	Земляные работы						
	"Асфальтовое и бетон покрытие Разборка асфальтового покрытия"						
1	Нарезка шва-стыка в асфальтобетонном покрытии 2 сторон	м	760.0				
3	Разборка асфальтовое и бетон и щебёночного покрытия дороги толщ.-200мм	м3	53,2				
4	Транспортировка бетонного лома на расстояние до 2км	м3	5				
	Восстановление дороги						
	Асфальтовое покрытие						
5	"Устройство нижнего слоя гравийного основания из гравия фракцией толщ.-450 мм"	м2	266,0				
6	"Устройство верхнего слоя щебеночного основания из щебня фракцией 10-20 мм толщ-50 мм"	м2	266,0				
7	Поверхностная обработка щебёночного основания битумом автогудронаторами	м2	266,0				
8	"Устройство нижнего слоя асфальтобетон- ного покрытия из крупнозернистого асфальтобетона толщ.- 70 мм"	м2	266,0				
9	Устройство верхнего слоя асфальтобетон- ного покрытия из мелкозернистого асфальто-бетона толщ.- 60 мм	м2	266,0				
	Земляные работы						
13	Разработка траншей в грунтах экскаватором 0,5 м3 без откосов в отвал (категория грунтов II)	м3	2887.8				
14	Ручная доработка траншей на 0,1м пневмотрамбовкой с увложнением	м3	89.31				
15	Подготовка местным грунтом оснований. Обратная засыпка траншей механизмами пневмотрамбовкой с увложнением толщ.- 100 мм	м3	270.42				
16	Первичная зона ручной засыпки местным грунтом без крупных включений	м3	1037.31				
17	Обратная засыпка траншей механизмами пневмотрамбовкой с увложнением (каждый 0,3м)	м3	1398.95				