Asosiy to'plamning ishchi loyihalari ro'yhati

Sahifa	Nomlanishi	Eslatma
TSO-1	Umumiy ma'lumotlar	
TSO-2	Suv-oqava suv tashqi tarmoq tizimi rejasi	
TSO-3	Oqava suv tashqi tarmoq tizimi chizmasi	
TSO-4	Suv tashqi tarmoq tizimi chizmasi	
TSO-5	Suv nasos stansiyasi chizmasi	

Ilova qilingan va tavsiya qilingan hujjatlar ro'yhati

Belgilanishi	Nomalanishi	Eslatma
T.P.901-09-11,84	Ilova qilinuvchi hujjatlar	
T.P.902-09-22,84	Suv quduqlari	
——	Oqava suv quduqlari	
TSO JT/ JT//	Tavsiya qilinuvchi hujjatlar	

Jihozlar tasnifi

Suv ta'minoti va oqava suv tizimlarining asosiy ko'rsatkichlari

Tizim nomi	Kerakli bosim	Hisoblangan harajatlar				Eslatma
		M³/sut	M³/s	L/s	Yong'in holatida	
Uy ho'jaligi ichimlik						
suvi S1	18м	8,22	2,67	0.907	2,5	
Maishiy oqav.suv.						
K1		8,22	2,67	1.5		

Ushbu loyiha amaldagi tartibda ishlab chiqarilgan umumiy me'yor va qoidalar tadbirlarni hamda ish paytida yong'in havfsizligini ta'minlashni nazarda tutadi

L. B. M. Abduholiqov B.

Umumiy ko'rsatmalar

Suv ta'minoti va oqava suv tizimi ishchi loyihasi quyidagi hujjatlarga asoslangan holda ishlab chiqilgan:
1.Suv ta'minoti uchun texnik shartlar
2.Oqava suv tizimi uchun texnik shartlar
3.Asaka tumani yong'in nazorati inspeksiyasining texnik shartlari

Muhandislik-geologik tavsiflar:
Uyma tuproq quvvati -09м.gacha
Qumli loy quvvati- 7м.gacha
Cho'kuvchan- I tip
Qurilish maydonining seysmikligi -9 ball
Tashqi suv ta'minoti mavjud suv tarmog'idan qabul qilinadi.

Oqava suv chiqindilari belgilangan mahsus oqava suvlarni qayta ishlovchi filtrli handaqqa tashlanadi. Avtonom kanalizatsiya tarmog'i-TOPLOS 50, quvvati 9 m3/sutka, N=7.2 kBt/sutka hisoblanadi.

Yashirin ishlarni tekshirish to'g'risidagi guvohnomalar quyidagi ish turlari uchun tuziladi: quvur tarmoqlari uchun kerakli joy tayyorlash, quduqlar o'rnatish uchun qazish ishlarini bajarish, quduqlarni o'rnatish, quvurlarni korroziyadan himoya qilish, quvurlarni quduqlar devorlari orqali o'tgan qismlarini yamash , yotqizilgan quvur tarmoqlari ostiga qumli to'shama tashlash.

Quvurlarni o'rnatish QMQ 3.05.01-97 ga muvofiq amalga oshirilishi kerak.

shifr: **T.S-K**
Andijon viloyati Asaka tumani Kujgan MFY hududidagi 37-son maktabni rekonstruksiya qilish
L.B.M Saydahmedov
Bajar. Hakimov A
Umumta'lim maktabi
Bosqich I.L | Sahifa 1 | Sahifadan 4
Umumiy ma'lumotlar.
«NORMA QURILISH CONSALTING» MCHJ

Tashqi suv-kanalizatsiya tizimi.

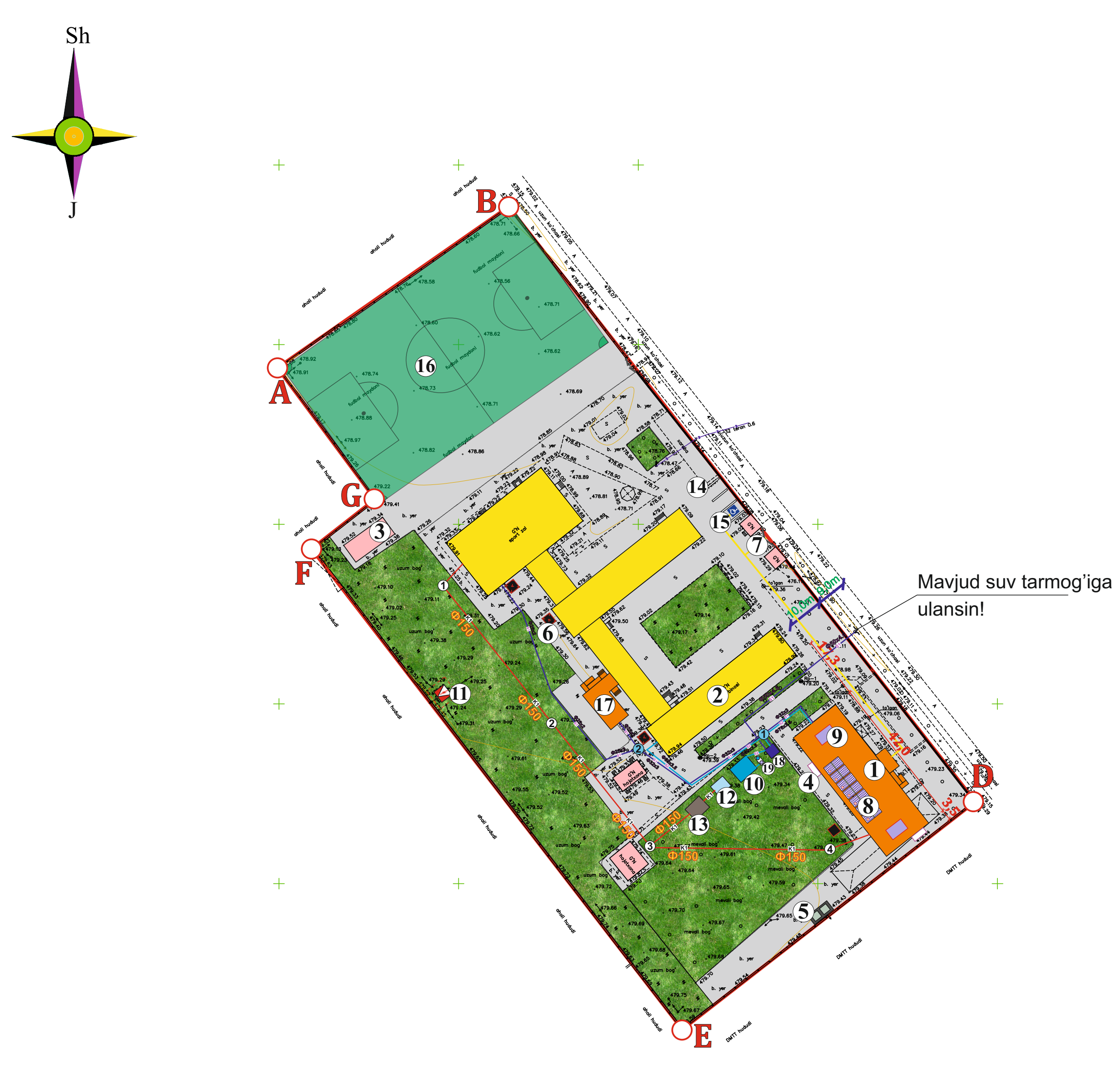

Bino va inshoatlar qaydnomasi

T/r	Ob'ektlar nomlanishi	O'lchov bir-gi	Maydoni,m2				Loyihlarning tip raqami, loyiha tashkilotining nomi
			Qurilish		Umumiy		
			1dona bino	Jami	1dona bino	Jami	
1	2	3	4	5	6	7	8
1	Loyixaviy o'quv binosi	m2	630,0	630,0			Loyixaviy
2	Mavjud ta'mirlanayotgan bino	m2	1893,3	1893,3			Mavjud ta'mirlanayotgan bino.
3	Mavjud bino va inshootlar	m2	217,0	217,0			Mavjud
4	Yong'inga qarshi javon	dona	2	2			Loyixaviy
5	Axlat tashlash qutisi	dona	2	2			Loyixaviy
6	Qozonxona	dona	3	3			Mavjud
7	Metall darvoza	dona	2	2			Mavjud
8	Quyosh panellari	dona	20	20			Loyixaviy
9	Quyosh kollektorlari	dona	2	2			Loyixaviy
10	50m³ xajmga ega suv havzasi	dona	1	1			Loyixaviy
11	Transformator	dona	1	1			Mavjud
12	50m³xajmga ega oqava suv xandag'i	dona	1	1			Loyixaviy
13	50m³xajmga ega oqava suv tozalash inshoati	dona	1	1			Loyixaviy
14	Avtoturargoh	m2	30,0	30,0			Loyixaviy
15	NBSh uchun avtoturargoh	m2	15,0	15,0			Loyixaviy
16	Futbol maydoni	m2	3627,0	3627,0			Mavjud
17	Loyixaviy o'quv binosi	m2	93,0	93,0			Loyixaviy
18	Suv nasos stansiyasi	dona	1	1			Loyixaviy
19	Quruq-nam quduqlar	dona	1	1			Loyixaviy

Shartli belgilar

🟧 —	Loyixaviy bino va inshootlar
🟨 —	Mavjud ta'mirlanayotgan bino va inshootlar
🟥 —	Mavjud bino va inshootlar
🟩 —	Ko'kalamzorlashtirish maydoni

shifr: **T.S-K**
Andijon viloyati Asaka tumani Kujgan MFY hududidagi 37-son maktabni rekonstruksiya qilish
L.B.M Saydahmedov
Bajar. Hakimov A
Umumta'lim maktabi
Bosqich I.L | Sahifa 2 | Sahifadan 4
Tashqi suv-kanalizatsiya tizimi.
«NORMA QURILISH CONSALTING» MCHJ

K-1

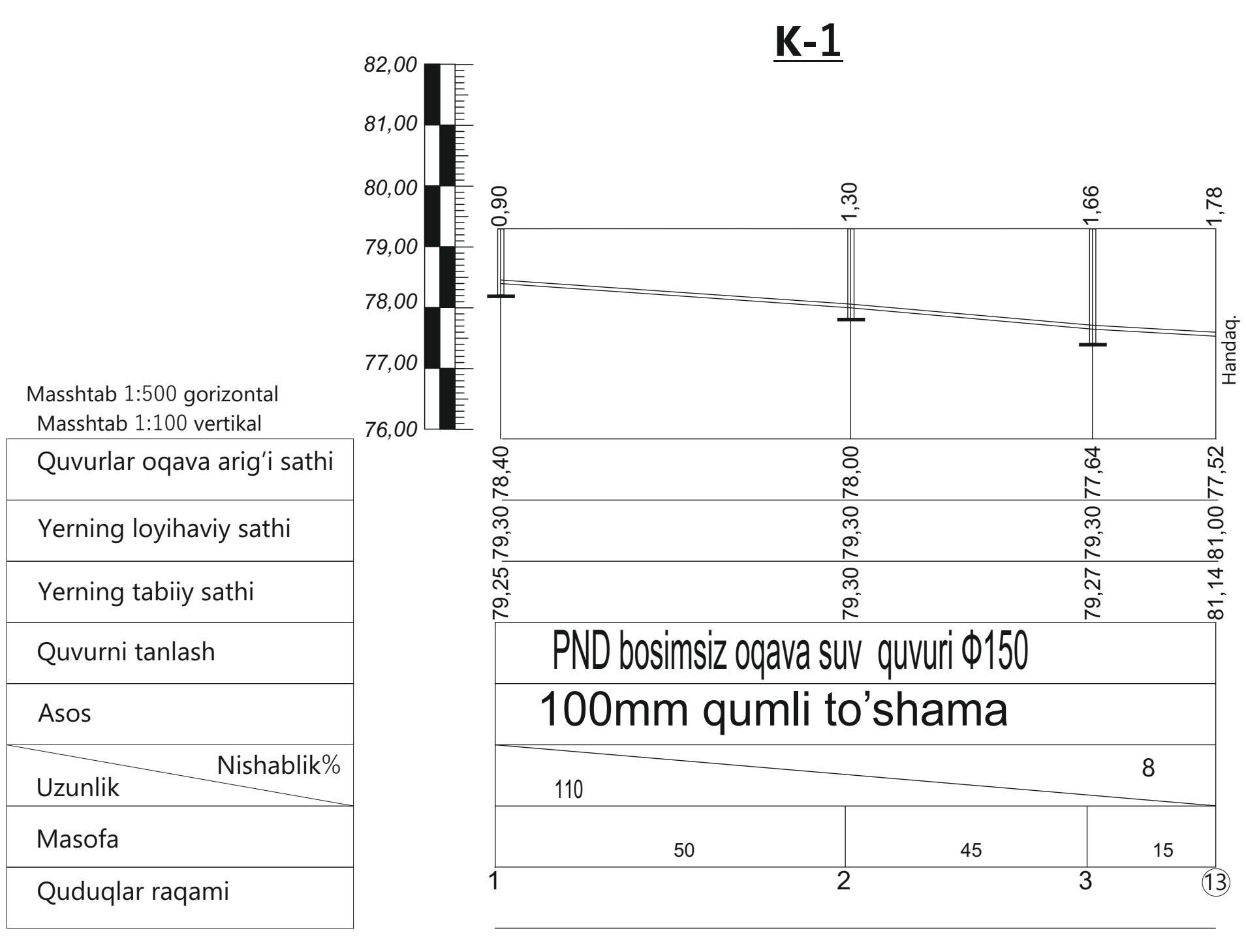

Masshtab 1:500 gorizontal
Masshtab 1:100 vertikal

Quvurlar oqava arig'i sathi	78,40	78,00	77,64	77,52
Yerning loyihaviy sathi	79,30	79,30	79,30	81,00
Yerning tabiiy sathi	79,25	79,30	79,27	81,14
Quvurni tanlash	PND bosimsiz oqava suv quvuri Φ150			
Asos	100mm qumli to'shama			
Nishablik% / Uzunlik	8 / 110			
Masofa	50	45	15	
Quduqlar raqami	1	2	3	13

S1

1

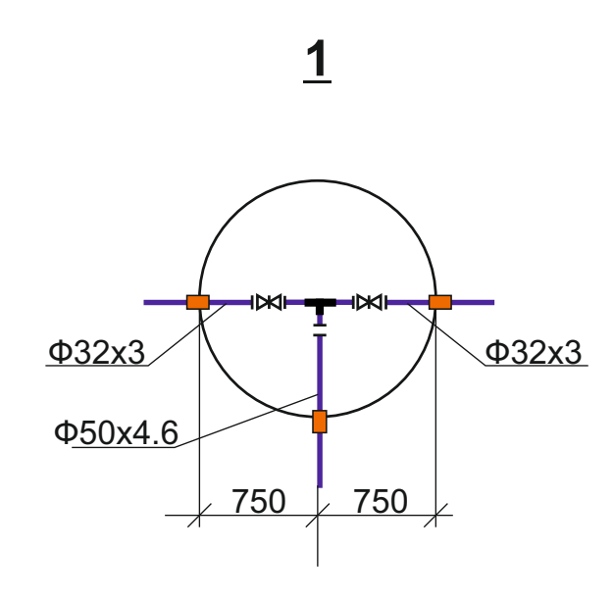

Transheya qirqimi

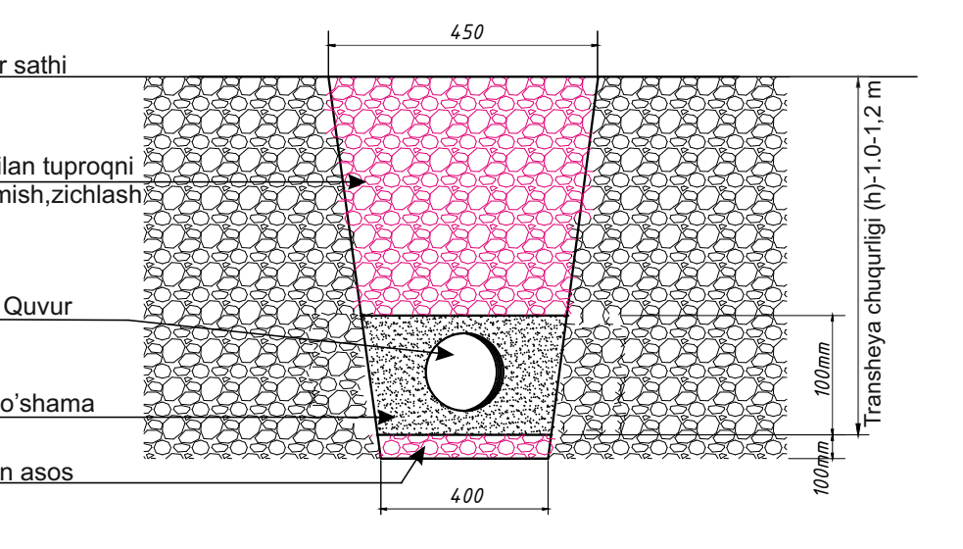
450
Yer sathi
Texnika bilan tuproqni qayta ko'mish,zichlash
Quvur
Qum to'shama
Zichlangan asos
400
100mm
100mm
Transheya chuqurligi (h)-1.0-1,2 m

shifr: **T.S-K**
Andijon viloyati Asaka tumani Kujgan MFY hududidagi 37-son maktabni rekonstruksiya qilish
L.B.M Saydahmedov
Bajar. Hakimov A
Umumta'lim maktabi
Bosqich I.L | Sahifa 3 | Sahifadan 4
Oqava suv tashqi tarmoq tizimi rejasi.
«NORMA QURILISH CONSALTING» MCHJ

BHC sxemasi: -2,000

B1

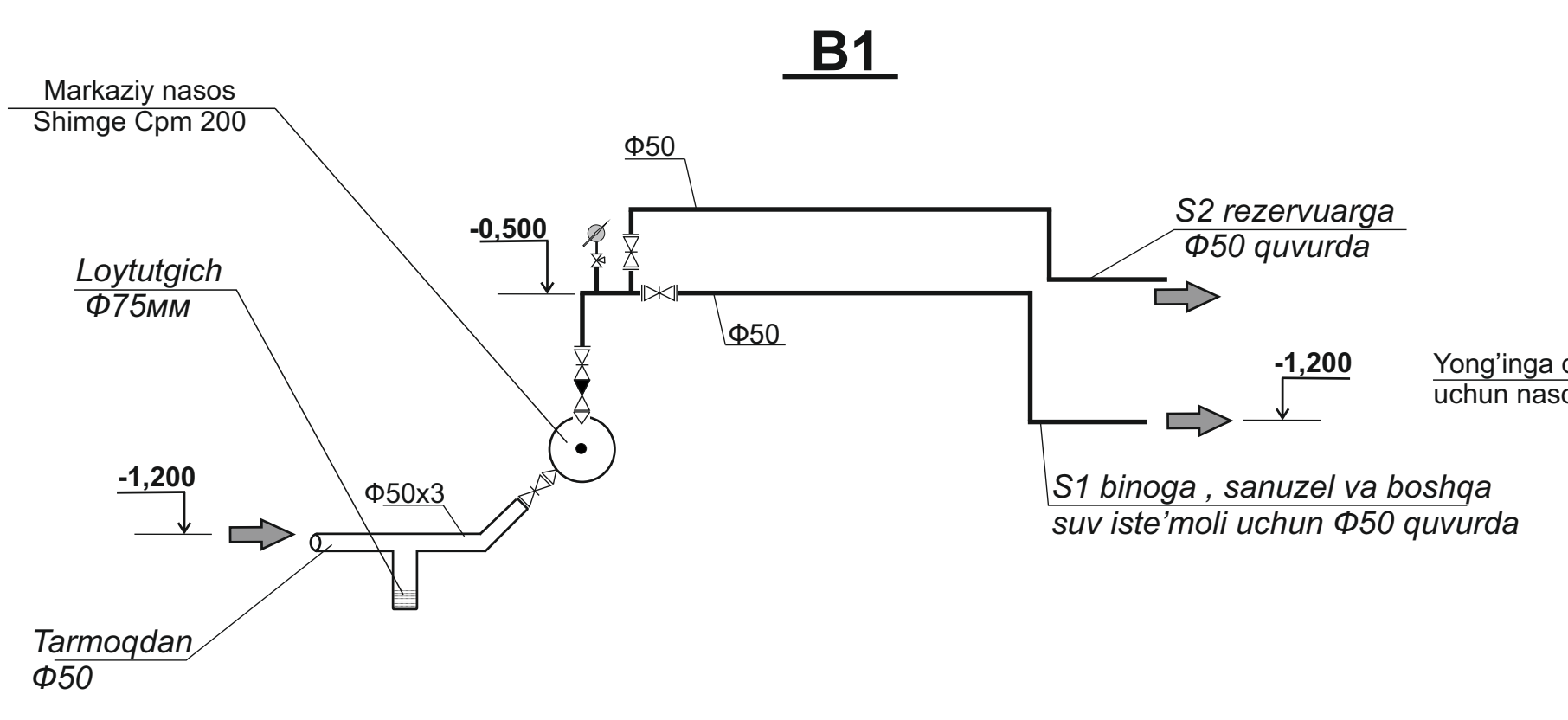
Markaziy nasos Shimge Cpm 200
Φ50
-0,500
S2 rezervuarga Φ50 quvurda
Loytutgich Φ75мм
Φ50
-1,200
-1,200
Φ50x3
S1 binoga , sanuzel va boshqa suv iste'moli uchun Φ50 quvurda
Tarmoqdan Φ50

B2

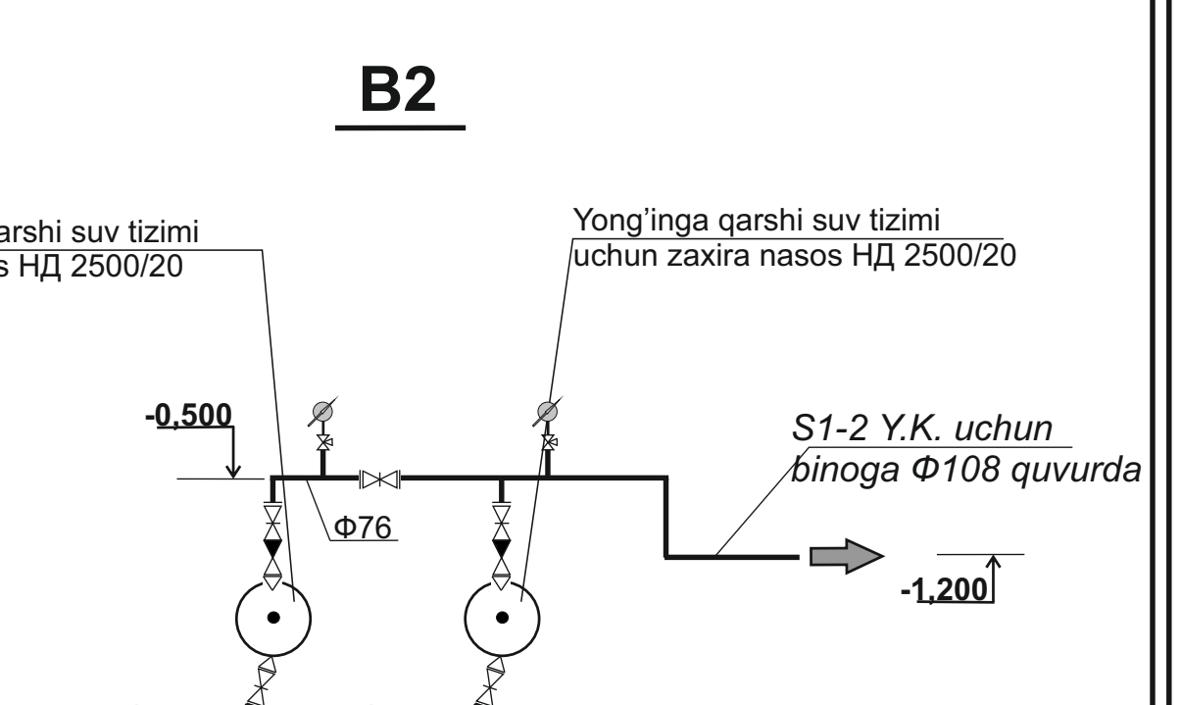
Yong'inga qarshi suv tizimi uchun nasos НД 2500/20
Yong'inga qarshi suv tizimi uchun zaxira nasos НД 2500/20
-0,500
Φ76
S1-2 Y.K. uchun binoga Φ108 quvurda
-1,200
Φ50
Φ50
SNSdan Φ50
Loytutgich Φ75мм
Loytutgich Φ75мм

BHC rejasi: -2,000

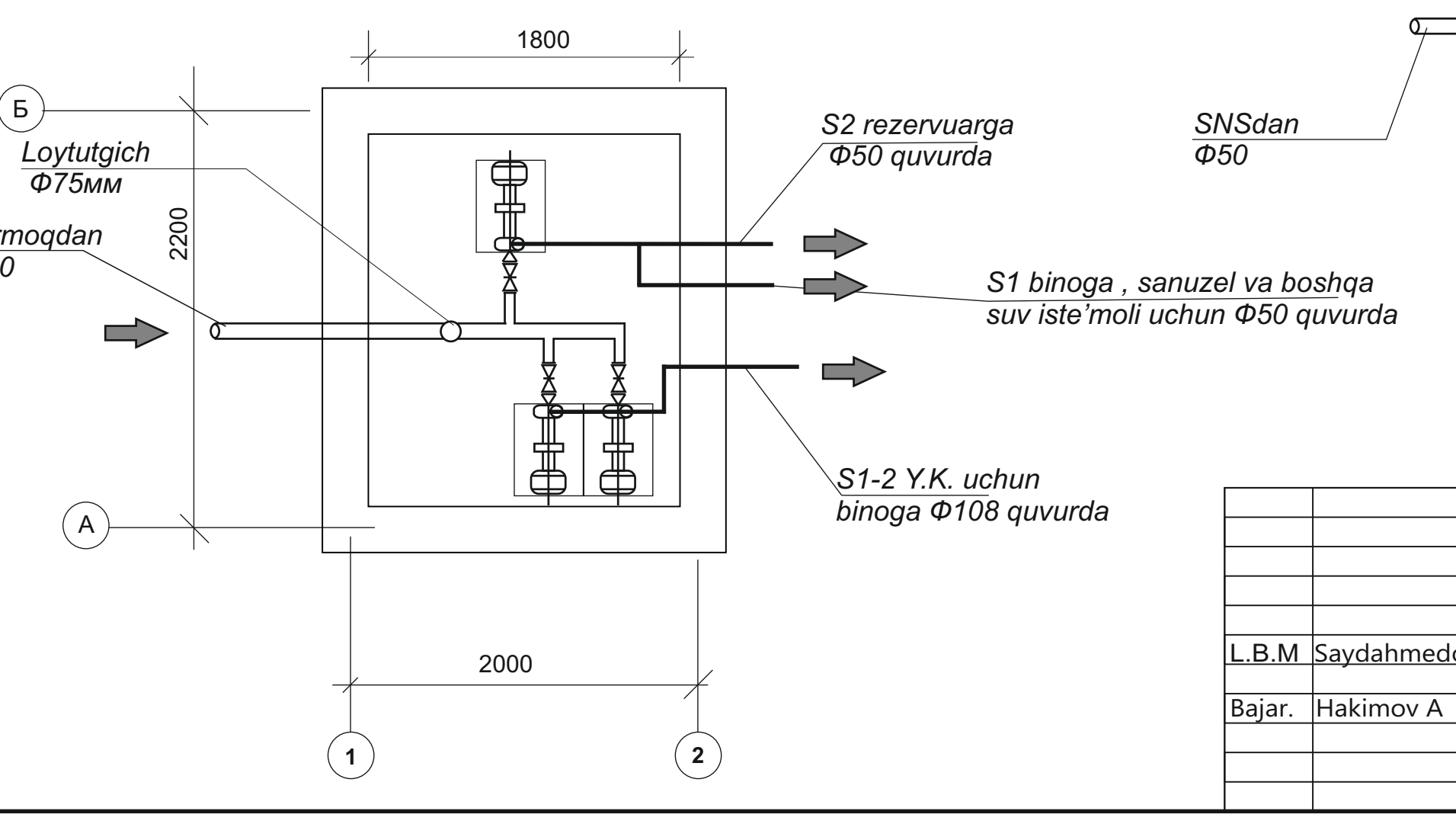
1800
Б
Loytutgich Φ75мм
Tarmoqdan Φ50
2200
S2 rezervuarga Φ50 quvurda
S1 binoga , sanuzel va boshqa suv iste'moli uchun Φ50 quvurda
S1-2 Y.K. uchun binoga Φ108 quvurda
A
2000
1
2

shifr: **T.S-K**
Andijon viloyati Asaka tumani Kujgan MFY hududidagi 37-son maktabni rekonstruksiya qilish
L.B.M Saydahmedov
Bajar. Hakimov A
Umumta'lim maktabi
Bosqich I.L | Sahifa 4 | Sahifadan 4
Suv nasos stansiyasi chizmasi.
«NORMA QURILISH CONSALTING» MCHJ

Позиция	Наименование и техническая характеристика оборудования и материалов, завод-изготовитель (для импортного оборудования, страна, фирма)	Тип, марка оборудования обозначение документа и номер опросного листа	Единица измерения		Код завода изготови-теля	Код обору-дования материала	Цена единица оборудования	Количество	Масса единицы оборудования
			Наиме-нование	Код					
1	2	3	4	5	6	7	8	9	10
	II - Материалы и оборудования								
	B1								
1	Вентиль запорный фланцевый Φ25	15ч9р	шт	796				2,0	
2	То же Φ32	15ч9р2	шт	796				3,0	
3	То же Φ50	15ч9р2	шт	796				5,0	
4	Труба ПНД Φ50x4,6	ГОСТ18599-83	м	006				163,0	
5	То же Φ32x3	ГОСТ18599-83	м	006				74,0	
6	То же Φ25x2	ГОСТ18599-83	м	006				105,0	
7	Люк-лаз чугунный тяжелый Φ700	ГОСТ3634-79	шт	796				2,0	
8	Колцо стена А. КЦ 7-3-0,005М3	ГОСТ3634-79	шт	796				2,0	
9	Колцо стена. КЦ 15-6 Φ 1500	ГОСТ3634-79	шт	796				2,0	
10	Колцо стена. КЦ 15-9 Φ 1500	ГОСТ3634-79	шт	796				2,0	
11	Плита перекритя. КЦ Д-15-0,38М3	ГОСТ3634-79	шт	796				2,0	
12	Плита днища. КЦ 15-10-0,27М3	ГОСТ3634-79	шт	796				2,0	
13	Плита опорная. КЦ 0-1-0,02М3	ГОСТ3634-79	шт	796				2,0	
14	Счетчик холодный воды. ВТГ-40		шт					1,0	
15	Обмазать колодцы с горячим битумом за 2 раза		м²					20,4	
16	Траншея экскoватором		м3					147,0	
17	Траншея ручным		м3					12,0	
18	Подсыпка из песка		м3					25,5	
19	Обратная засыпка с экскoватором.		м3					129,0	
20	Обратная засыпка с ручным.		м3					11,0	
21	Кожух из металл труб Φ 76		пм					24,0	
22									
23									

Позиция	Наименование и техническая характеристика оборудования и материалов, завод-изготовитель (для импортного оборудования, страна, фирма)	Тип, марка оборудования обозначение документа и номер опросного листа	Единица измерения		Код завода изготови-теля	Код обору-дования материала	Цена единица оборудования	Количество	Масса единицы оборудования
			Наиме-нование	Код					
1	2	3	4	5	6	7	8	9	10
	II - Материалы и оборудования								
	B1-BHC								
1	Насос центробежный Shimge Cpm200(2.2кВт)		шт					1,0	
2	Задвижка параллельная фланцевая Φ50	30ч6бр	шт					8,0	
3	Обратный клапан Φ 50		Шт					2,0	
4	Вентиль запорный фланцевый Φ15	15ч9р	шт					3,0	
5	Вентиль запорный фланцевый Φ40	15ч9р	шт					2,0	
6	Манометр с трехходовым краном	Pia	шт					10,0	
7	Регулятор давления универсальный		шт					2,0	
8	Грязевик Φ -89		Шт					3,0	
9	Фильтр сетчатый Φ40		Шт					1,0	
10	Труба стальная эл сварная Φ89x4		М					10,0	
	B2								
1	Задвижка параллельная фланцевая Φ200	30ч6бр	шт	796				1,0	
2	То же Φ80	30ч6бр	шт	796				6,0	
3	Труба стальная Φ76x3.5	ГОСТ18599-83	м	006				20,0	
4	Труба стальная Φ89x3.5	ГОСТ18599-83	м	006				47,0	
5	Труба стальная Φ108x4	ГОСТ18599-83	м	006				10,0	
6	Труба ПНД Φ225x8,7 тип "СЛ" техническая	ГОСТ18599-83	м	006				5,0	
7	Люк-лаз чугунный тяжелый Φ700	ГОСТ3634-79	шт	796				2,0	
8	Колцо стена А. КЦ 7-3-0,005М3	ГОСТ3634-79	шт	796				2,0	
9	Колцо стена. КЦ 20-6 Φ 2000	ГОСТ3634-79	шт	796				2,0	
10	Колцо стена. КЦ 20-9 Φ 2000	ГОСТ3634-79	шт	796				2,0	
11	Плита перекритя. КЦ Д-20-0,38М3	ГОСТ3634-79	шт	796				2,0	
12	Плита днища. КЦ 20-10-0,27М3	ГОСТ3634-79	шт	796				2,0	
13	Плита опорная. КЦ 0-2-0,02М3	ГОСТ3634-79	шт	796				2,0	
14	Обмазать колодцы с горячим битумом за 2 раза		м²					27,6	
15	Траншея экскoватором		м3					23,0	
16	Траншея ручным		м3					3,2	
17									

Позиция	Наименование и техническая характеристика оборудования и материалов, завод-изготовитель (для импортного оборудования, страна, фирма)	Тип, марка оборудования обозначение документа и номер опросного листа	Единица измерения		Код завода изготови-теля	Код обору-дования материала	Цена единица оборудования	Количество	Масса единицы оборудования
			Наиме-нование	Код					
1	2	3	4	5	6	7	8	9	10
	II - Материалы и оборудования								
18	Подсыпка из песка		м3					3,1	
19	Обратная засыпка с экскoватором.		м3					19,0	
20	Обратная засыпка с ручным.		м3					2,5	
21	Насос центробежный НД 2500/20(5.0кВт)		шт					2,0	
22	Антикоррозийное комбинированное масляно-битумное покрытие.		м					52,0	
23	Нанесение нормальной антикоррозионной битумно-резиновой или битумно-полимерной изоляции на стальные трубопроводы диаметром 50 мм		м					52,0	
	K1								
1	Канализация автономный	TOPLOS 50	шт					1,0	
2	Трубы ПНД канализационные Φ150	ГОСТ1839-81	м	006				171,0	
3	Люк-лаз чугунный тяжелый	ГОСТ3634-79	шт	796				4,0	
4	Колцо стена А. КЦ 7-7,3-0,05М3	ГОСТ3634-79	шт	796				4,0	
5	Колцо стена. КЦ 10-6-0,19М3	ГОСТ3634-79	шт	796				5,0	
6	Колцо стена. КЦ 10-9-0,29М3	ГОСТ3634-79	шт	796				5,0	
7	Плита перекритя. КЦ Д-10-0,2М3	ГОСТ3634-79	шт	796				4,0	
8	Плита днища. КЦ 1-10-0,1М3	ГОСТ3634-79	шт	796				4,0	
9	Плита опорная. КЦ 0-1-0,02М3	ГОСТ3634-79	шт	796				4,0	
10	Обмазать колодцы с горячим битумом за 2 раза		м²					58,0	
11	Траншея с экскoватором		м3					119,4	
12	Траншея с ручным		м3					7,6	
13	Подсыпка из песка		м3					17,4	
14	Обратная засыпка с экскoватором.		м3					96,0	
15	Обратная засыпка с ручным.		м3					6,0	
16	Кожух из металл труб Φ 219		м3					24,0	
17									
18									