Asosiy to’plamning ishchi chizmalari ro’yhati

Belgilanishi	Nomlanishi	Eslatma
T.I.T-1	Umumiy ma’lumotlar	
T.I.T-2	Issiqlik tizimi tashqi tarmoq rejasi	
T.I.T-3	Issiqlik tizimi tashqi tarmoq sxemasi	

Asosiy to’plamning chizmalari ro’yhati

Sahifa	Nomlanishi	Eslatma
1	Umumiy ma’lumotlar	
2	Issiqlik tizimi tashqi tarmoq rejasi	

Havola va ilova qilingan hujjatlar ro'yxati

Belgilanishi	Nomlanishi	Eslatma
7.903.9-2	Ijobiy harorat uchun quvurlarni issiqlik	
	izolyatsiyasi bilan o’rash	
	Biriktirilgan hujjatlar	
MT1	Mahsulotlar tasnifi	

Issiqlik ta’minoti hisobi BT/kkal/soat

T/R	Nomlanishi	Issiqlik ta’minoti hisobi				
		Issiqlik tizimi	Shamollatish	Issiq suv ta’minot	Texnologik ehtiyojlar	Hammasi
1	Maktab binolari	226700 226700				226700 226700
2						

Ushbu loyiha amaldagi tartibda ishlab chiqarilgan umumiy me’yor va qoidalar tadbirlarni hamda ish paytida yong’in havfsizligini ta’minlashni nazarda tutadi.

L. B. M. Abduholiqov B.

Umumiy ko’rsatma

Tashqi issiqlik tarmog’i ishchi loyihasi tegishli me’yoriy hujjat talablarini; arxitektura, qurilish va texnologik qismlarini hisobga olgan holda ishlab chiqilgan.

Issiqlik taminotining manbai bu- 150 kvt bo’lgan issiqlik qozoni va issiqlik nasoslari. Isitish tizimida issiqlik tashuvchisidagi suvning harorati isitish qozoni orqali 70⁰ C, issiqlik nasosi orqali 60⁰ C. Fankoyllarga kerakli 60⁰ C suvli haroratni barqaror taminlash “Teploobmennik” orqali amalga oshiriladi.

Tashqi issiqlik tarmog’i ikki quvurli, berkitilgan holda ishlab chiqilgan. Tashqi issiqlik tarmoqlari yer ostida yotqizilgan holda bo’ladi. Issiqlik tarmog’i payvandlangan po’lat quvurlardan yasalgan. Quvurlarni tashqi yuzasini korroziyadan himoya qilish uchun u 1 qavat astar bo’yoq hamda 2 qavat moyli-saqichli bo’yoq bilan ta’minlanadi.

Issiqlik tarmog’i quvurlari oldindan shisha tolali issiqlik to’shamasi bilan izolyatsiya qilingan bo’ladi. O’ramli shishaplastik himoyalovchi qatlam bo’lib hizmat qiladi.

Issiqlik tarmoqlarini to’kish uchun issiqlik tarmog’ining eng past nuqtalariga drenaj zulfinlari o’rnatiladi.
Yashirin ishlar uchun o’rnatish ishlarini bajarayotganda aktlarni tuzish kerak.
1. Quvurlarni sirtini va payvandlangan qismlarini korroziyaga qarshi tayyorlash.
2. Quvurlar va payvandlangan bo’g’inlarning korroziyaga qarshi qoplamasi.
3. Quvurlarni mustahkamligi va zichligi uchun sinovdan o’tkazish.
4. Quvurlarni yuvib-tozalash.

Quvurlarni gidravlik yoki pnevmatik sinovdan o'tkazish amalga oshiriladi sinov bosimi 1,25 ish bosimiga teng, lekin kamida 1,6 MPa uchun etkazib berish quvurlari va qaytish uchun kamida 1,2 MPA.

shifr: **T.I.T**
Andijon viloyati Asaka tumani Kujgan MFY hududidagi 37-son maktabni rekonstruksiya qilish
L.B.M Saydahmedov
Bajar. Hakimov A
Maktab binosi — Bosqich I.L — Sahifa 1 — Sahifadan 5
Umumiy ma’lumotlar.
«NORMA QURILISH CONSALTING» MCHJ

Tashqi issiqlik tarmog’i.

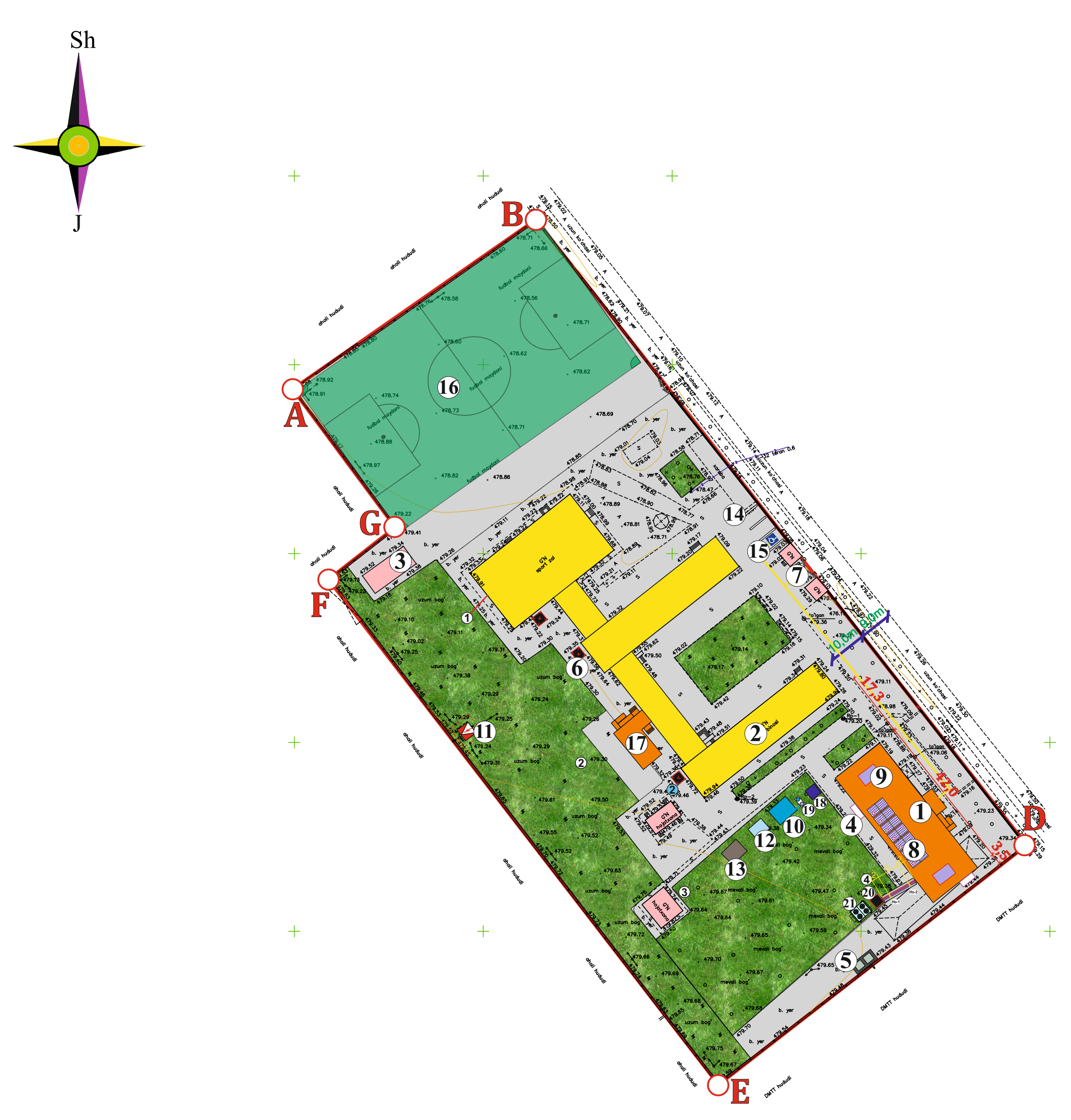

Bino va inshoatlar qaydnomasi

T/r	Ob’ektlar nomlanishi	O‘lchov bir-gi	Maydoni,m2 Qurilish 1dona bino	Qurilish Jami	Umumiy 1dona bino	Umumiy Jami	Loyihlarning tip raqami, loyiha tashkilotining nomi
1	2	3	4	5	6	7	8
1	Loyixaviy o’quv binosi	m2	630,0	630,0			Loyixaviy
2	Mavjud ta’mirlanayotgan bino	m2	1893,3	1893,3			Mavjud ta’mirlanayotgan bino.
3	Mavjud bino va inshootlar	m2	217,0	217,0			Mavjud
4	Yong’inga qarshi javon	dona	2	2			Loyixaviy
5	Axlat tashlash qutisi	dona	2	2			Loyixaviy
6	Qozonxona	dona	3	3			Mavjud
7	Metall darvoza	dona	2	2			Mavjud
8	Quyosh panellari	dona	20	20			Loyixaviy
9	Quyosh kollektorlari	dona	2	2			Loyixaviy
10	50m^3 xajmga ega suv havzasi	dona	1	1			Loyixaviy
11	Transformator	dona	1	1			Mavjud
12	50m^{3}xajmga ega oqava suv xandag’i	dona	1	1			Loyixaviy
13	50m^{3}xajmga ega oqava suv tozalash inshoati	dona	1	1			Loyixaviy
14	Avtoturargoh	m2	30,0	30,0			Loyixaviy
15	NBSh uchun avtoturargoh	m2	15,0	15,0			Loyixaviy
16	Futbol maydoni	m2	3627,0	3627,0			Mavjud
17	Loyixaviy o’quv binosi	m2	93,0	93,0			Loyixaviy
18	Suv nasos stansiyasi	dona	1	1			Loyixaviy
19	Quruq-nam quduqlar	dona	1	1			Loyixaviy
20	Qozonxona	dona	1	1			Loyixaviy
21	Issiqlik nasosi-CTM 260	dona	1	1			Loyixaviy

Shartli belgilar

🟧	Loyixaviy bino va inshootlar
🟨	Mavjud ta’mirlanayotgan bino va inshootlar
▭	Mavjud bino va inshootlar
🟩	Ko’kalamzorlashtirish maydoni

shifr: **T.I.T**
Andijon viloyati Asaka tumani Kujgan MFY hududidagi 37-son maktabni rekonstruksiya qilish
L.B.M Saydahmedov
Bajar. Hakimov A
Maktab binosi — Bosqich I.L — Sahifa 2 — Sahifadan 5
Tashqi issiqlik tarmog’i.
«NORMA QURILISH CONSALTING» MCHJ

Принципиальная схема (узел управления)

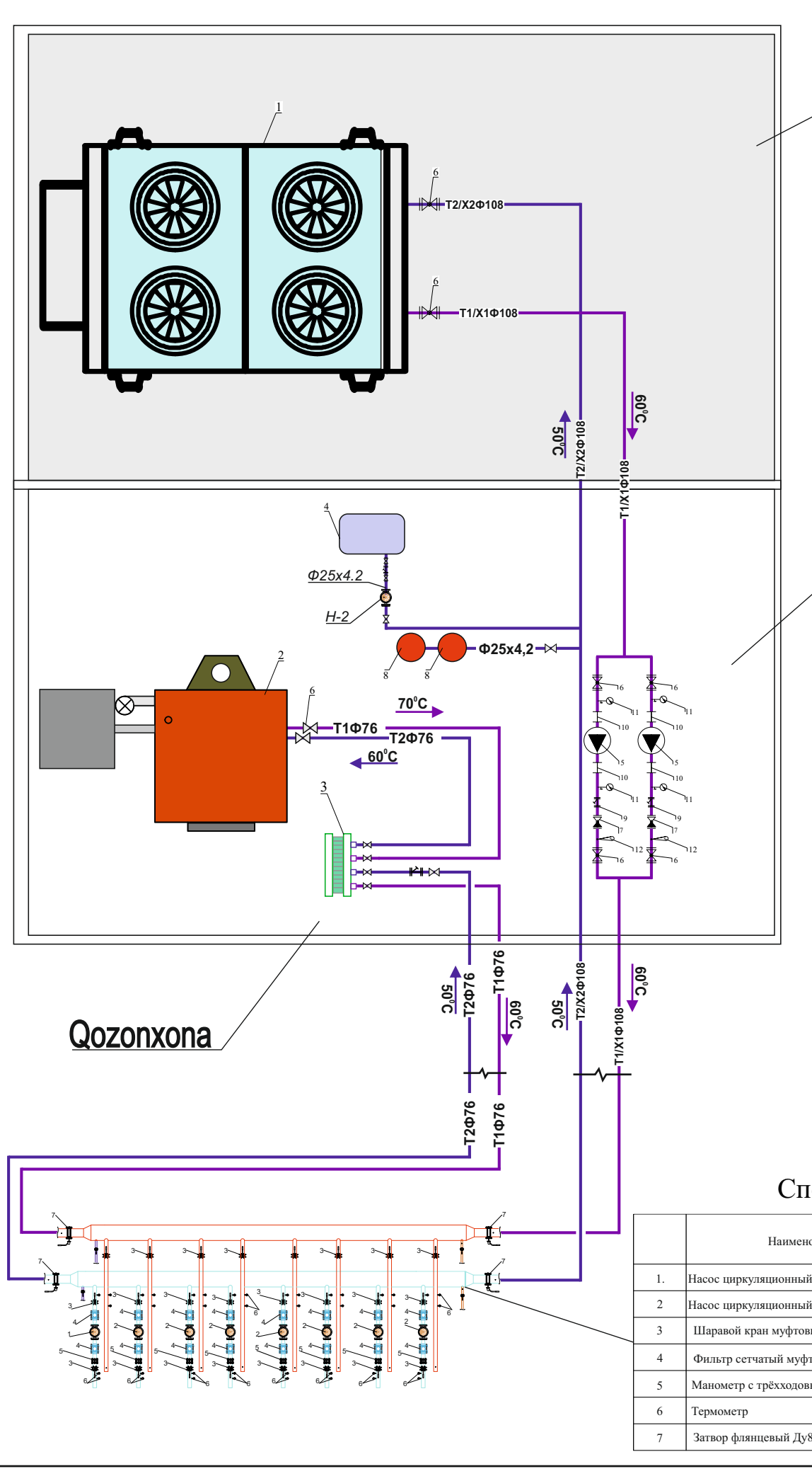

Спецификация ИТП

	Наименование	Ед.Изм	кол.	прим.
1.	Теп насос Qх=260 Qт=280кВт N=87,4кВт	шт	1	
2	Котел модульная на 250 кВт	шт	1	
3	Теплообменник пластинчатый Qт=250кВт	шт	1	
4	Бак резервуар гликольевый смесь V=800 л	шт	1	
5	Насос циркуляционный К65-50-160	шт	2	2 ого резервное
6	Затвор фланцевый Ду100	шт	4	
7	Клапан обратный муфтовый Ду100	шт	2	
8	Мембранный расширительный бак V=100	шт	2	
9	Фильтр сетчатый муфтовый Ду100	шт	2	
10	Компенсатор фланцевый Ду100	шт	4	
11	Манометр с трёхходовым краном ду 15	шт	4	
12	Термометр	шт	2	

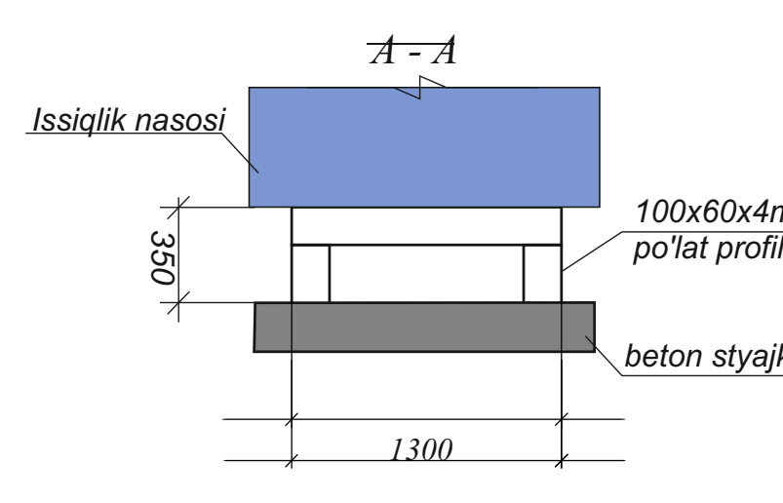

Спецификация

	Наименование	Ед.Изм	кол.
1.	Насос циркуляционный EPA ESN32-8-180-1	шт	1
2	Насос циркуляционный EPA ESN50-17-1100	шт	7
3	Шаравой кран муфтовый Ду40/63	шт	3/21
4	Фильтр сетчатый муфтовый Ду40/63	шт	1/7
5	Манометр с трёхходовым краном ду 15	шт	8
6	Термометр	шт	40
7	Затвор фланцевый Ду80	шт	2

shifr: **T.I.T**
Andijon viloyati Asaka tumani Kujgan MFY hududidagi 37-son maktabni rekonstruksiya qilish
L.B.M Saydahmedov
Bajar. Hakimov A
Maktab binosi — Bosqich I.L — Sahifa 3 — Sahifadan 5
Tashqi issiqlik tarmog’i sxemasi.
«NORMA QURILISH CONSALTING» MCHJ

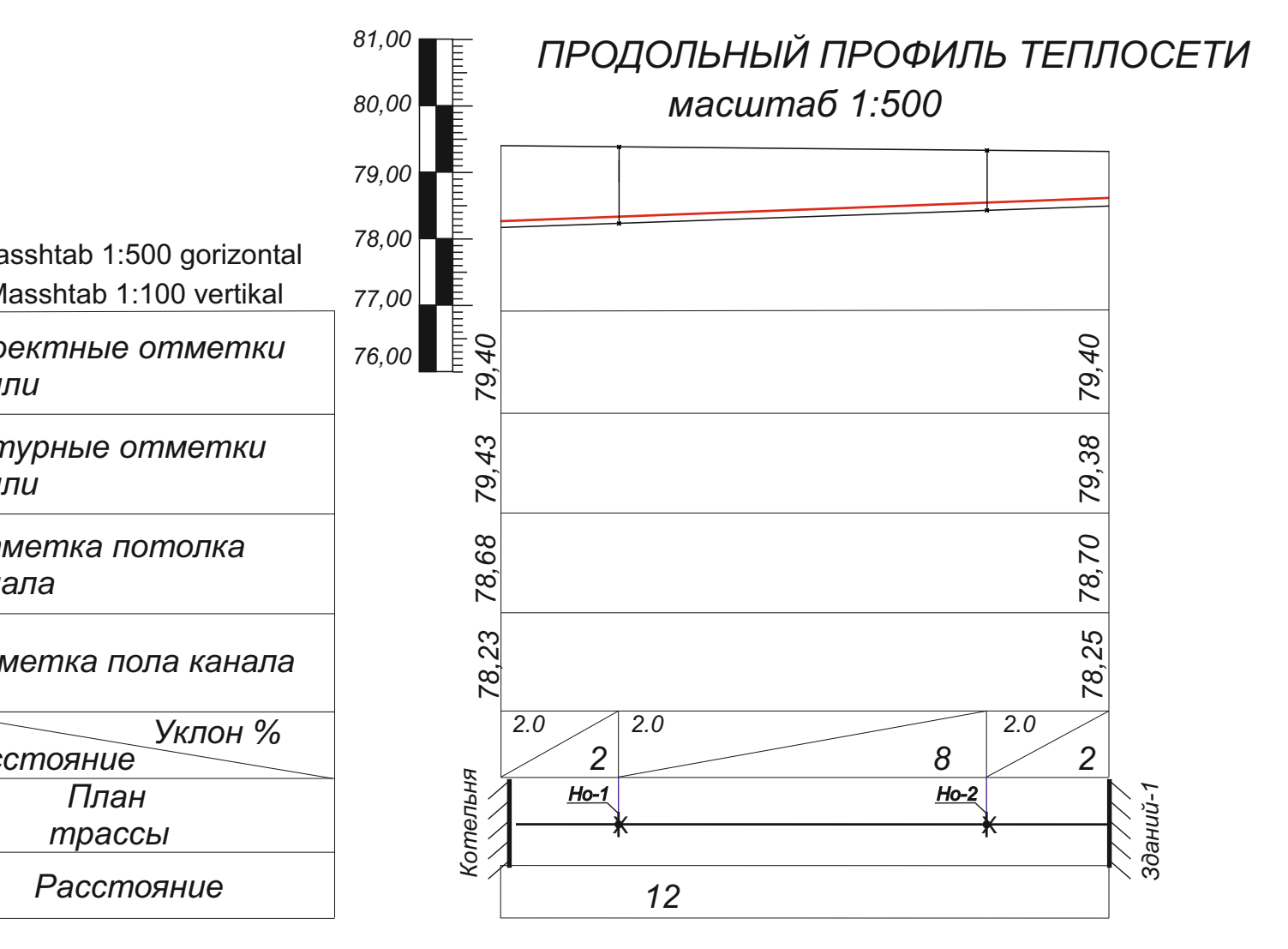

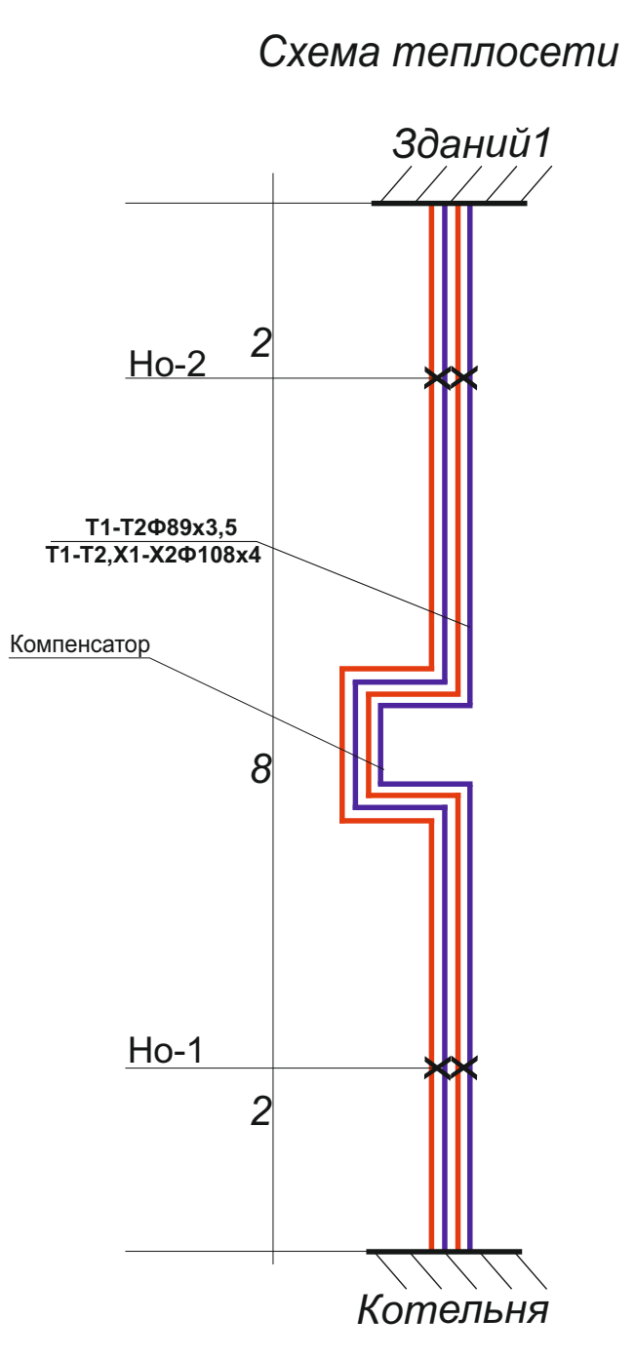

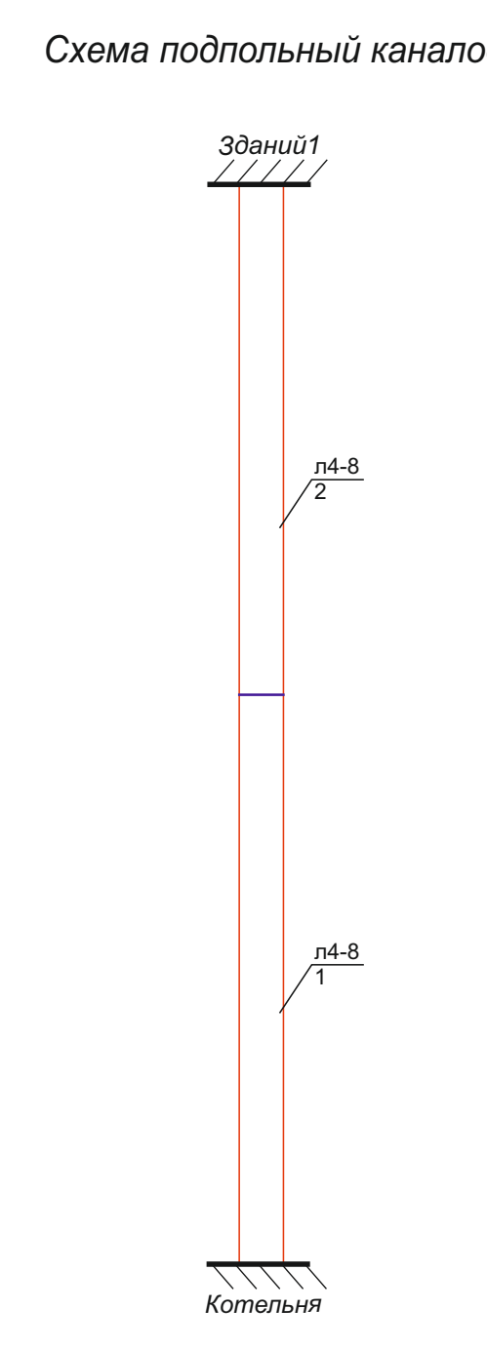

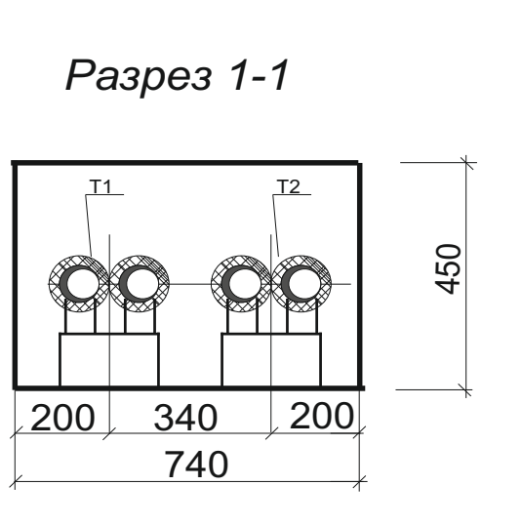

shifr: **T.I.T**
Andijon viloyati Asaka tumani Kujgan MFY hududidagi 37-son maktabni rekonstruksiya qilish
L.B.M Saydahmedov
Bajar. Hakimov A
Maktab binosi — Bosqich I.L — Sahifa 4 — Sahifadan 5
Tashqi issiqlik tarmog’i sxemasi.
«NORMA QURILISH CONSALTING» MCHJ

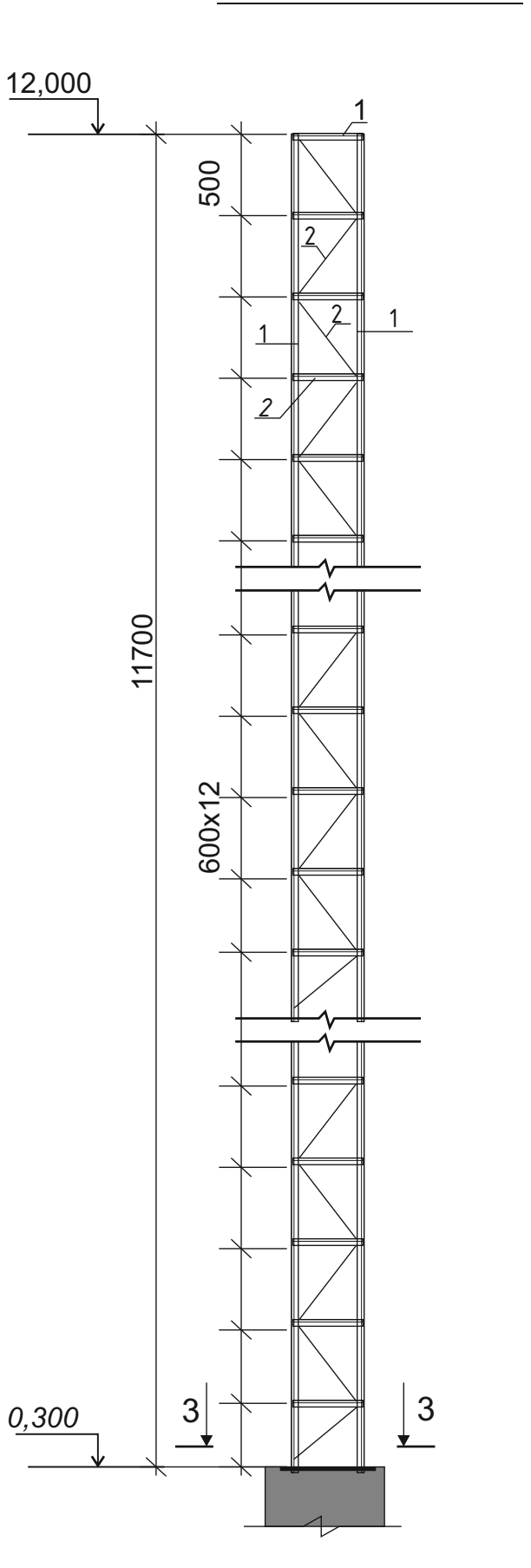

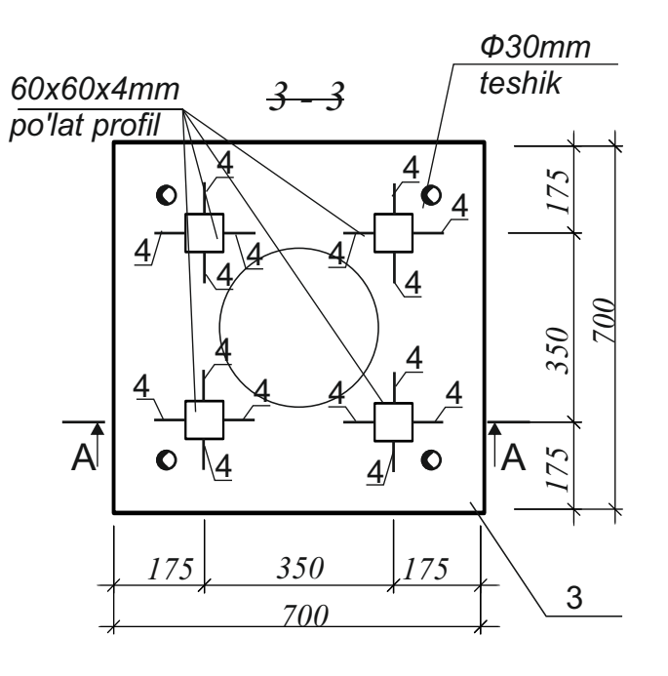

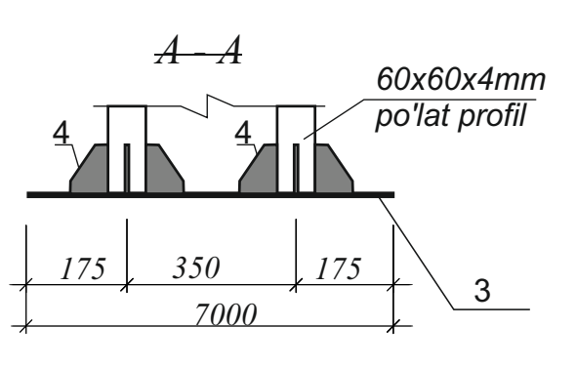

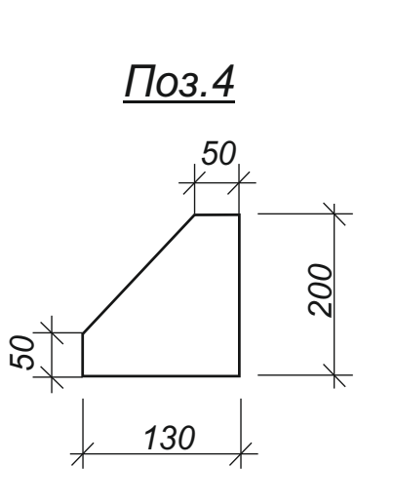

Menall karkas Mk1 elementlarining xususiyatlari

Belgi	Belgilanishi	Nomlanishi	Soni	Og'irligi kg	Eslatma
Mk1	Ushbu varoqda	Metall karkas Mk1	1		dona
		Metall karkas Mk1			
1	GOST 8639-86	60x60x4mm po'lat profil	30,8	6,82	m
2	GOST 8645-68	60x40x3mm po'lat profil	36,6	4,30	m
3	GOST 82-70	-t=10мм S=700x700мм	1	38,46	dona
4	GOST 82-70	-t=4мм S=130x200мм	16	0,82	dona

1. Metall elementlarning ulanishi RSTUz865-98 ga muvofiq E42 tipidagi elektrodlar bilan payvandlash orqali amalga oshiriladi.
2. Birlashtiruvchi metall qismlar va konstruktsiyalar PF-020 GOST18.186-79 ga muofiq 2 marta PF-115 markasining emal bo'yog'i bilan qoplangan.

shifr: **T.I.T**
Andijon viloyati Asaka tumani Kujgan MFY hududidagi 37-son maktabni rekonstruksiya qilish
L.B.M Saydahmedov
Bajar. Hakimov A
Maktab binosi — Bosqich I.L — Sahifa 5 — Sahifadan 5
Tashqi issiqlik tarmog’i sxemasi.
«NORMA QURILISH CONSALTING» MCHJ

1	2	3	4	5	6	7	8	9	
	Наружная часть системы тепло-холодоснабжения								
1	Heat Pump;CTM1-T260HF Qx=260кВт/N=83.8кВт,Qt=280кВт/N=87.4кВт(3Ф/380В/50Гц)		Компл.					1	
2	Котлы МТВ **KOZLUSAN-250 ASH Removal**		Шт					1	
3	Теплообменник пластинчатый; Qt=250 кВт		шт.					1	
4	Расширительный бак V=100		шт.					2	
5	Бак резервуар гликольевый смесь V=800 л		шт.					1	
6	Циркуляционный насос	EPA ESN25-8-180-1						1	
7	Циркуляционный насос	К65-50-160						2	
8	Центробежные насос	Shimge Cpm 200						1	
9	Регулятор температуры	Увкг-50						1	
10	Монометр с трёхходовым краном ду 15							4	
11	Термометр технический	П4-1-166						2	
12	Воздухоотводчик							2	
13	Труба полипропиленовая, Ø25x4,2мм , (Dn20)		М					24	
14	Отвод 90⁰ Ф 25		шт.					16	
15	Шаравой кран муфтовый запорный ППР Ф 25		шт.					12	
16	Клапан попловковый		шт.					1	
17	Трубы стальные эл,сварные Ø89x3,5 мм		М					28	
18	Трубы стальные эл,сварные Ø108x4 мм		М					32	
19	Отвод стальной 90° Ф 100		шт.					8	
20	Отвод стальной 45° Ф 100		шт.					8	
21	Отвод стальной 90° Ф 89		шт.					8	
22	Отвод стальной 45° Ф 89		шт.					8	
23	Сгон стальной Ф 100		шт.					10	
24	Компенсатор фланцевый ду100		шт.					4	
25	Затвор дисковый поворотный фланцевый Ф 100		шт.					6	
26	Задвижка фланцевый Ф 80		шт.					2	
27	Клапан обратный муфтовый Ф 100		шт.					2	
28	Фильтр сетчатый стальные Ф 100		шт.					2	
29	Трехходовой клапан для манометра с тестовой площадкой PN-1,6 Мпа		шт.					1	
30	Теплоизоляция труб фальгированный трубчат. Армофлекс б=19 мм Ø89.		М					28	
31	Теплоизоляция труб фальгированный трубчат. Армофлекс б=19 мм Ø108.		М					32	
32	Изоляция труб конструкциями полносборными из стекловолокна		М^3					0,68	
33									

1	2	3	4	5	6	7	8	9	
34	Стеклопластик рулонный		М^2					20,0	
35	Покраска труб эмалью ПФ-115 за 2 раза и по слою грунтовки ГФ-021		М^2					20,0	
36	Гидравлическая испытание система тепло-холодоснабжения(стальная)		М					60,0	
37	Пропилен гликоливая смесь 35%		М^3					0.8	
38	Дымовая труб. Ф400		Шт					14,0	
39	Лоток. Л4-8		Шт					2,0	
40	Плита. П5-8		Шт					4,0	
41	Неподвижная опорная . Н1		Шт					2,0	
42	Траншея с эксковатором.		Шт					10,0	
43	Траншея с ручным.		Шт					1,0	
44	Обратная засыпка с эксковатором.		Шт					8,5	
45	Обратная засыпка с ручным.		Шт					1,0	
46	Обмазать лотки с горячим битумом за 2 раза		м^2					40,0	
47	Профиль стальная для под теплового насоса 100x60x4		кг					40,0	