O'ZBEKISTON RESPUBLIKASI
ANDIJON VILOYATI ANDIJON SHAHRI
"NORMA QURILISH KONSALTING"
MCHJ

Ishchi loyiha

O'tish binosini rekonstruksiya qilish uchun

1-Albom

Loyiha tarkibi:

Arxitektura va qurilish yechimi, texnologik qismi, isitish va shamollatish, suv ta'minoti va kanalizatsiya, elektr ta'minoti va past kuchlanishdagi qurilmalar.

"Norma qurilish konsalting" MChJ

Loyiha bosh muhandisi: To'raboyev Sh.

Andijon - 2026 yil

LBM	Abduxoliqov	"Norma qurilish konsalting" MChJ
Texnolog		
Bajardi	Isomiddinov A.	Andijon viloyati Asaka tumani Qo'ng'irot MFYda joylashgan 37-sonli umumta'lim maktabini rekonstruksiya qilish
Bajardi		
Bajardi		

Ishchi chizmalarning asosiy to'plamlari ro'yxati

Belgilash	Nomi	Eslatma
AQ	Arxitektura va qurilish qismi chizmalari	1-Albom
TQ	Texnologik qism	1-Albom
I va SH	Isitish va shamollatish	1-Albom
ST va K	Suv ta'minoti va kanalizatsiya	1-Albom
EY va PK	Elektr yoritish va past kuchlanishdagi qurilmalar	1-Albom

AQ asosiy to'plamining ishchi rasmlari ro'yxati

Varaq	Nomi	Eslatma
1	Umumiy ma'lumot (boshlandi)	
2	Umumiy ma'lumot (tugadi)	
3	Devor rejasi. Xonalar tavsifi (mavjud).	
4	Qirqim 1-1, 2-2. Tom rejasi (mavjud).	
5	Devor rejasi (loyihaviy). Pol uchun xarajatlar jadvali.	
6	Qirqim 1-1, 2-2 (loyihaviy).Ichki pardozlash ishlari jadvali. Ichki va tashqi pardozlash ishlari.	
7	Tom rejasi (loyihaviy). Qirqim 1-1 (loyihaviy).	
8	Metall soyabon Ms1. Xarajatlar jadvali.	
9	Parapet mustahkamlash elementlarini joylashtirish rejasi.	
10	Tom rejasi (loyihaviy).	
11	Chordoq to'sinlarini joylashtirish rejasi.	
12	Chordoq to'sinlarini joylashtirish rejasi xarajatlar jadvali.	
13	"A" o'qi 1-7 o'qlar bo'ylab Basalt qoplama yoyilmasi.	
14	"D" o'qi 1-7 o'qlar bo'ylab Basalt qoplama yoyilmasi.	
15	Issiqlik himoya plitasini shisha dyubel bilan qotirish. 1,2,3,4,5 tugunlar.	
16	Tashqi izolyatsiya. Aksonometrik ko'rinish. A,B tugunlar	
17	Devorlarni izolyatsiyalash bo'yicha ishlar tartibi. Tashqi pardozlash bayonoti.	

Ishchi loyiha amaldagi qonun va qoidalarga muvofiq ishlab chiqilgan. Loyihada binolarni ishlatish paytida portlovchi, portlash va yong'in xavfsizligini ta'minlash choralarini nazarda tutadi.

Loyihaning bosh muhandisi: To'raboyev Sh.

Umumiy qism

Andijon viloyati Asaka tumani Qo'ng'irot MFYda joylashgan 37-sonli umumta'lim maktabini rekonstruksiya qilish ishlari bo'yicha loyiha-smeta xujjatlari to'plami "Norma qurilish konsalting" MCHJ tashkiloti tomonidan ishlab chiqilgan. Buyurtmachi Andijon viloyati xokimligi huzuridagi "Yagona buyurtmachi xizmati" Injiniring kompaniyasi tomonidan 2026 yilda yuborilgan loyiha-smeta xujjatlarini tayyorlash uchun buyurtma xati, Andijon viloyati Arxitektura va Qurilish Bosh Boshqarmasi tomonidan 2026.06.30 yil sanasida berilgan ART 1703-1703224-274649 -son loyiha ishlarini bajarish uchun topshiriq va mavjud bino va inshootlarni xozirgi kundagi texnik xolati buyicha Andijon viloyati "Davlat Arxitektura va Qurilish Nazorati" tomonidan 18.05.2026 yil sanasida berilgan TX-107 xulosasiga asosan tayyorlandi.

Ishchi loyihani ishlab chiqish amaldagi me'yoriy talablariga muvofiq amalga oshirildi.

Mavjud binolarning qisqacha tavsifi

Mavjud bino bir qavatli bo'lib, o'lchamlari 30,25x5,90 metr bo'lgan yerto'lasiz. Binoning balandligi poldan shiftgacha 3,0 metr.

Binoda yo'lak, o'quv xonasi va informatika xonalari joylashgan.

Texnik -iqtisodiy ko'rsatkichlar:
Qurilish maydoni - 208,22 m2
Qurilish hajmi - 882,85 m3
Umumiy maydoni - 182,51 m2

Shifr: AQ-
Andijon viloyati Asaka tumani Qo'ng'irot MFYda joylashgan 37-sonli umumta'lim maktabini rekonstruksiya qilish
O'tish binosi | bosqich IL | varaq 1 | varaqlar 17
Umumiy ma'lumot (boshlandi) | "Norma qurilish konsalting" MChJ
LBM To'raboyev Sh | bajardi Isomiddinov A.

Mavjud bo'lgan tarkibiy elementlarning qisqacha tavsifi

Binoning konstruktiv yechimi qattiq konstruktiv sxema bo'yicha bo'ylama va ko'ndalang devorlari g'ishtdan yoki ramkalardan yasalgan bo'lib, ularni seysmik kamarga o'rnatilgan bir-birining ustiga yopishgan va qoplamali qattiq disk bilan almashtiradi. Bino quyidagi konstruktiv elementlardan iborat:

Poydevorlar - qoniqarli holatda monolit betondan tasmasimon quyilgan.

Ichki va tashqi devorlar - pishgan g'ishtdan qoniqarli holatda. Tashqi ta'sirlardan chok va yoriqlar yo'q.

Tashqi pardozlash ishlari - mayda toshli suvoq ishlari bajarilgan bo'lib, bino perimetri bo'ylab yerdan 0.8-0.9metr balandlikkacha yog'in suvlari va boshqa tashqi ta'sirlar natijasida sho'rlagan, sifatini yo'qotgan, yuqori qismlari qoniqarli holatda, qisman ta'mirtalab.

Ichki pardozlash ishlari - oxak-qum tarkibli oddiy suvoq ishlari bajarilgan, ayrim joylari tashqi ta'sirlardan sifatini yo'qotgan, bo'yoqlari sifatsiz va ta'mirtalab holga kelgan.

Shift - pardozlash ishlari yomon ahvolda, barcha turdagi pardozlash ishlarini ta'mirlash va 100% bo'yash talab qilinadi.

Tomyopma - qovurg'ali yig'ma temir-beton plitalardan, qoniqarli holatda.

Pardadevorlar - pishgan g'ishtdan, qoniqarli holatda.

Sarbastalar - quyma temir-betondan, qoniqarli holatda.

Pollar - reyka, yog'ochdan va betondan.

Deraza romlari - plastik materialda qoniqarli holatda, almashtirish talab etilmaydi.

Eshiklar - MDF dan qoniqarli holatda, almashtirish talab etilmaydi.

Tom - shifer, yog'och konstruksiyada bajarilgan.

Sokol - qum-sement qorishmasidan bajarilgan, qoniqarli holatda.

Bino atrofida yog'in suvlardan saqlovchi to'shama yo'q.

Arxitektura - rejalashtirish yechimi

Rekonstruksiya qilish jarayonida amaldagi talablarga muvofiq rajalashtirildi.

Binoda yo'lak, jismoniy tarbiya o'qituvchisi xonasi, kiyim almashtirish xonasi (b), kiyim almashtirish xonasi (q), sport jihozlar saqlash xonasi, sport zali, majlislar zali, mahsulotlarni saqlash xonasi, pishirish va tarqatish xonasi, bufet joylashgan.

Mavjud bino uchun konstruktiv choralar

Mavjud binoni rekonstruksiya qilish jarayonida quyidagi ish turlari ko'zda tutilsin:

Tashqi pardozlash ishlari - bino perimetri bo'ylab yerdan 1.0metr balandlikkacha suvoq tushirilsin, barcha tashqi ko'rinishlarda tekislovchi qatlam bajarilsin, keyin issiq va sovuqdan saqlash uchun yong'inga chidamli G=120kgm3, qalinligi 50mm li BASALT qoplamasidan qoplansin va ustidan sement tarkibli shpaklevka keyin travertin kukunidan suvoq ishlari bajarilsin.

Eshik va deraza yonbag'irlari yuqori sifatli sement-qum tarkibli suvoq ishlari bajarilsin va ustidan sement tarkibli shpaklevka keyin travertin kukunidan suvoq ishlari bajarilsin.

Ichki pardozlash ishlari - yangi urilgan pardadevorlar ustidan oxak-qum tarkibli oddiy suvoq ishlari va sement tarkibli shpaklevka ustidan suvli emulsiya bo'yog'ida 2marta bo'yalsin.

Xona vazifasidan kelib chiqqan holda devor ichki pardozlash ishlari jadvaliga muvofiq 1.60metr balandlikda sirlangan keramik plitkalar bilan qoplansin.

Pollar - Reyka va yog'och pollarni 10% almashtirish talab etiladi.

Tom - manan eskirganligi va amaldagi yong'in xavfsizlik qoidalariga javob bermagani sababli polimer qoplamali profnastilga almashtirish talab etiladi. Yog'in suvlarni yig'ish kanali va Ф150mm bo'lgan tushirish quvurlari o'rnatilsin.

Sokol - metall karkaslarda kabanchik bilan qoplansin.

Bino atrofi - 100mm shag'al asos, kengligi 1000mm bo'lgan 50mm qalinlikdagi beton to'shama bilan qoplansin.

Qurilishda binolarning energiya samaradorlik chora-tadbirlari:

Issiqlik izolyatsiyasi
- devor, tom va pollarni zamonaviy issiqlik izolyatsiya materiallari bilan qoplash.
- Oynalarni ikki qavatli (energiya tejaydigan) qilib bajarish.
- Eshik va derazalarni havo o'tish joylarini maxkamlash va pena bilan to'ldirish.

Yoritish tizimini takomillashtirish
- Yoritish lampalarini energiya tejamkor lampalarga almashtirish
- Tabiiy yorug'likdan ko'proq foydalanish uchun QMQ 2.01.05-2019 talablari bo'yicha oynalarni to'g'ri joylashtirish

Ichki energiya manbaalari va qayta tiklanuvchi energiya
- Quyosh panellari yordamida binoda elektr energiyasi ishlab chiqish va undan foydalanish.
- Quyosh suv isitish tizimlaridan foydalanish

Energiyani tejash maqsadida tuzilmalarni tashqi tomondan o'rab olish

Devorda izolyatsiya - G=120kg/m³, qalinligi 50mm bo'lgan Bazalt tolali plitalar, mahkamlash uchun yelimli qorishma va ankerlar yordamida qotiriladi, mustahkamlovchi setka qoplanadi.

Tomda issiqlik himoya qatlami - G=160kg/m³, qalinligi 50mm bo'lgan Bazalt tolali plitalar 2 qavat qoplanadi, ustidan armosetkalar bilan kuchaytirilgan sement-qum qorishmasi qoplash.

Shifr: AQ-
O'tish binosi | bosqich IL | varaq 2 | varaqlar 17
Umumiy ma'lumot (tugadi) | "Norma qurilish konsalting" MChJ

Devor rejasi (mavjud)

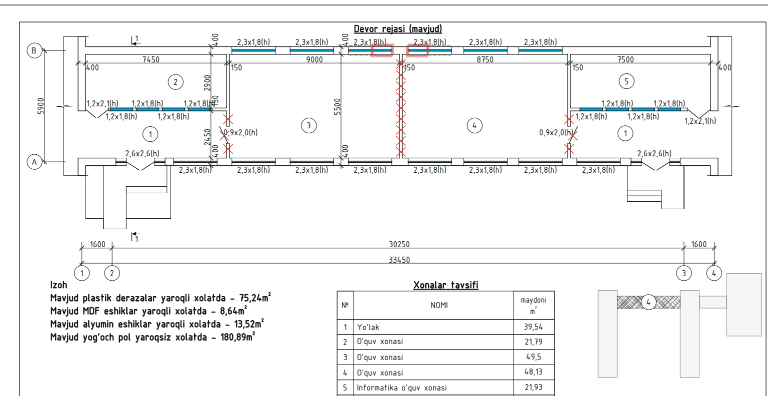

Izoh
Mavjud plastik derazalar yaroqli xolatda - 75,24m²
Mavjud MDF eshiklar yaroqli xolatda - 8,64m²
Mavjud alyumin eshiklar yaroqli xolatda - 13,52m²
Mavjud yog'och pol yaroqsiz xolatda - 180,89m²

Xonalar tavsifi

№	NOMI	maydoni m²
1	Yo'lak	39,54
2	O'quv xonasi	21,79
3	O'quv xonasi	49,5
4	O'quv xonasi	48,13
5	Informatika o'quv xonasi	21,93
	jami	180,89

Shartli belgilar
- Mavjud devor yoki pardadevorlarni buzish
- Mavjud devor yoki pardadevordan eshik yoki deraza o'rnini ochish
- Mavjud devor yoki pardadevordan eshik yoki deraza o'rnini to'ldirish

1. Ushbu varaq o'lchov chizmalariga binoan va ITX №107/2026 sonli binoning texnik xolatini tekshirish dalolatnomasi asosida tayyorlandi
2. Tom rejasi AQ- varaqqa qarang.

O'quv binosi | bosqich IL | varaq 3 | varaqlar 17
Devor rejasi. Xonalar tavsifi (mavjud) | "Norma qurilish konsalting" MChJ

Tom rejasi (mavjud)

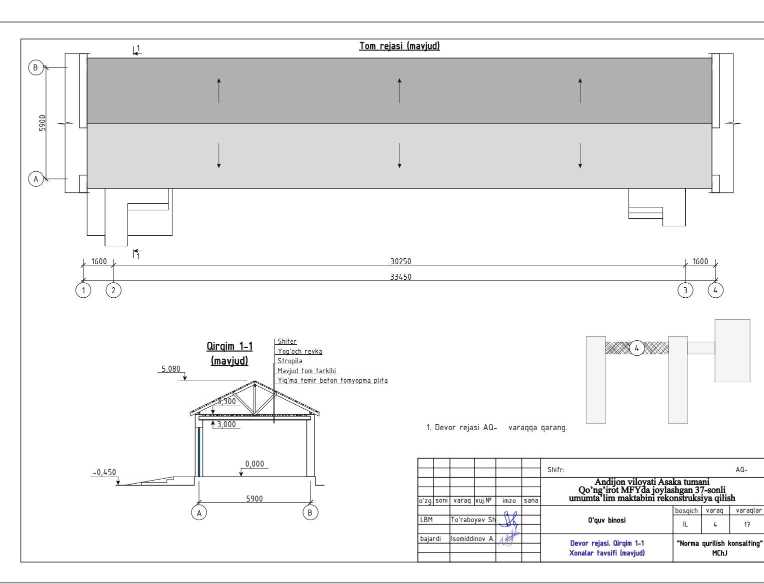

1. Devor rejasi AQ- varaqqa qarang.

O'quv binosi | bosqich IL | varaq 4 | varaqlar 17
Devor rejasi. Qirqim 1-1 Xonalar tavsifi (mavjud) | "Norma qurilish konsalting" MChJ

Devor rejasi (loyihaviy)

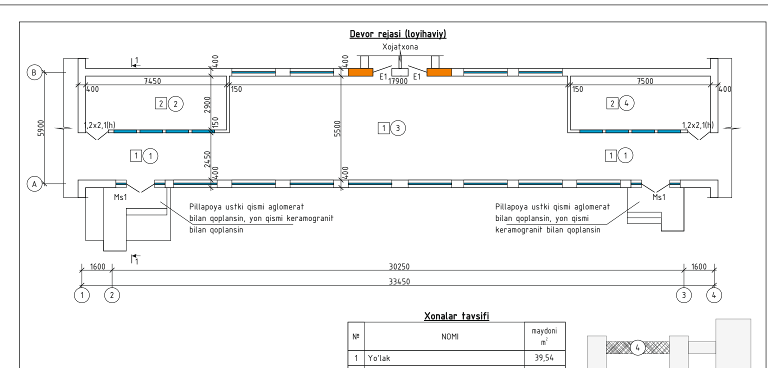

Xonalar tavsifi

№	NOMI	maydoni m²
1	Yo'lak	39,54
2	O'quv xonasi	21,79
3	Vestibyul	99,25
4	Informatika o'quv xonasi	21,93
	jami	182,51

-mavjud devorda deraza o'rnini to'ldirish 1,87m²

Devor tuynuklarini (npoem) to'ldirish jadvali

Belgi	Belgilash	Nomi	soni	1 birlik hajmi	Eslatma
E1	Alyumin profildan tayyorlangan RSTUz 699-96 bo'yicha.	Eshik E1 oynali 27x10	2	2,7m²	dona

O'tish binosi | bosqich IL | varaq 5 | varaqlar 17
Devor rejasi. Xonalar tavsifi (loyihaviy) | "Norma qurilish konsalting" MChJ

ICHKI PARDOZLASH ISHLARI JADVALI

№	Nomi yoki xona raqami	Shift maydoni m2	Shift pardoz ko'rinishi	Devor yoki pardadevor maydoni m2	Devor yoki pardadevor pardoz ko'rinishi	Devorlarning pastki qismi (panel) maydoni m2	Devorlarning pastki qismi (panel) pardoz ko'rinishi	Baland mm	Pol 2.244.1 v.2	Eslatma
1	2	3	4	5	6	7	8	9	10	11
1	Yo'lak	39,54	Suvli emulsiya 2marta	51,88	Suvli emulsiya 2marta	-	-	-	Mramor	Eski yog'och polni olib tashlang
2	O'quv xonasi	21,79	Suvli emulsiya 2marta	50,94	Suvli emulsiya 2marta	-	-	-	Relin	Eski yog'och polni olib tashlang
3	Vestibyul	99,25	Suvli emulsiya 2marta	78,6	Suvli emulsiya 2marta	-	-	-	Mramor	Eski yog'och polni olib tashlang
4	Informatika o'quv xonasi	21,93	Suvli emulsiya 2marta	51,24	Suvli emulsiya 2marta	-	-	-	Relin	Eski yog'och polni olib tashlang
	jami	182,51		232,66						

ICHKI PARDOZLASH ISHLARI
1. Barcha loyihalangan devorlar va pardadevorlar sement-qum qorishmasidan suvoq ishlari amalga oshiriladi, so'ngra suvli emulsiya bo'yog'ida bo'yaladi va ichki pardozlash ishlari ro'yxatiga muvofiq xonalarning maqsadi ko'ra keramik sirlangan plitkalar bilan qoplansin.
2. Barcha deraza va eshik yonbag'irlari ichki pardozlash ishlari ro'yxatiga muvofiq xonalarning maqsadi ko'ra 2 marta moyli bo'yoq yoki suvli emulsiya bilan bo'yalsin.
3. Pollar - mramor va relindan 2,244,1-2 seriyali 2-son bo'yicha amalga oshiriladi.
4. Mavjud plastik materiallardan tayyorlangan deraza tokchalarini umumiy hajmidan 10%i miqdorida almashtirilsin.

TASHQI PARDOZLASH ISHLARI
1. Binoning barcha tashqi ko'rinishida G=120kgm3, qalinligi 50mm bo'lgan BASALT mineral qoplamasi bilan himoyalansin. mineral plitani mahkamlash uchun yopishtiruvchi eritma, mahkamlovchi setka, ustidan travertin kukunidan suvoq ishlari bajarilsin.
2. Deraza va eshik teshiklarining yonbag'irlari travertin kukunidan suvoq ishlari qilinsin.
3. Deraza tashqi tokchalari 2 tomonlama polimer qoplamali profnastil 0,51mm dan o'rnatilsin.
4. Tashqi pillapoya maydoni va qadamlari aglomerat plitkalar bilan qoplansin. Yon qismlari keramogranit bilan qoplansin. Kirish joylarida metall yopqichlar o'rnatilsin.
5. Sokol-metal karkasda kabanchik bilan qoplansin.
6. Bino atrofi - 100mm shag'al asos, kengligi 1000mm bo'lgan 50mm qalinlikdagi beton to'shama bilan qoplansin.

Pol uchun xarajatlar jadvali

xonalar raqami	pol turi	2.244-1. vip.4 bo'yicha pol tuguni	pol elementlari tarkibi mm	maydoni m2
1,3	1		15mm-Mramor qoplama; 30mm-150markali qum-sement tarkibli styajka; 70mm-150markali qatlamlararo qum-sement qorishmasi; 50mm-sheben; 285mm-60/40 nisbatta Pdt=1,65 t/m³ qilib zichlangan shag'al-tuproq aralashmasi	138,79
			Mramor plintus	6,3m2
2,4	2	Д-222	2mm-Relin pol qoplama; 3mm-Suyuq (nalivnoy) pol; 30mm-150markali qum-sement tarkibli styajka; 20mm-penopolistrol issiqlik himoya qatlami GOST 32310-2020 bo'yicha; 70mm-150markali qatlamlararo qum-sement qorishmasi; 50mm-sheben; 275mm-60/40 nisbatta Pdt=1,65 t/m³ qilib zichlangan shag'al-tuproq aralashmasi	43,72
			Plastik plintus	39,1m

O'tish binosi | bosqich IL | varaq 6 | varaqlar 17
Ichki pardozlash ishlari jadvali. Ichki va tashqi pardozlash ishlari. | "Norma qurilish konsalting" MChJ

Tom rejasi (loyihaviy)

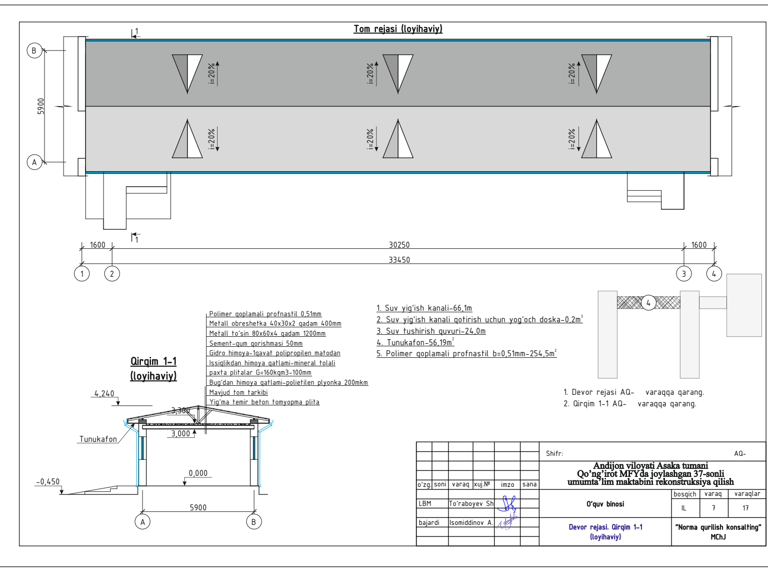

1. Suv yig'ish kanali-66,1m
2. Suv yig'ish kanali qotirish uchun yog'och doska-0,2m³
3. Suv tushirish quvuri-24,0m
4. Tunukafon-56,19m²
5. Polimer qoplamali profnastil b=0,51mm-254,5m²

1. Devor rejasi AQ- varaqqa qarang.
2. Qirqim 1-1 AQ- varaqqa qarang.

O'quv binosi | bosqich IL | varaq 7 | varaqlar 17
Devor rejasi. Qirqim 1-1 (loyihaviy) | "Norma qurilish konsalting" MChJ

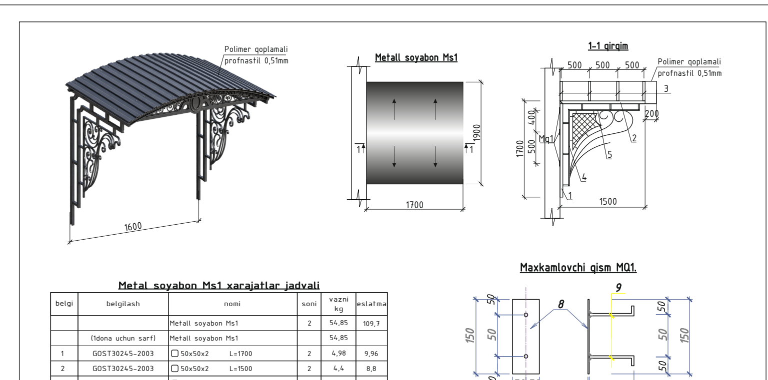

Metal soyabon Ms1 xarajatlar jadvali

belgi	belgilash	nomi		soni	vazni kg	eslatma
		Metall soyabon Ms1		2	54,85	109,7
	(1dona uchun sarf)	Metall soyabon Ms1			54,85	
1	GOST30245-2003	□ 50x50x2	L=1700	2	4,98	9,96
2	GOST30245-2003	□ 50x50x2	L=1500	2	4,4	8,8
3	GOST32931-2015	□ 20x20x2	L=1800	4	1,94	7,76
4	GOST32931-2015	□ 20x20x2	L=1350	2	1,46	2,92
5	GOST32931-2015	□ 20x20x2	L=1250	2	1,35	2,7
6	GOST32931-2015	□ 20x20x2	L=100	12	0,108	1,3
7	GOST2591-2006	▪ 10x10	L=umumiy	13	0,785	10,21
		Mahkamlovchi qism Mq1		6	1,6	9,6
8	GOST19903-74	-6x100	L=150	1	0,71	0,71
9	GOST5781-82*	Ф12 A-I	L=250	2	0,444	0,888
		Polimer qoplamali profnastil 0,51mm		3,23		m²

shifr: MQ
Sport zali va majlislar zali binosi | Bosqich I.L | Sahifa 8 | Sahifadan 17
Metall soyabon Ms1. Xarajatlar jadvali. 1-1 | "Norma qurilish konsalting" MChJ

Parapetni mustahkamlash elementlarini joylashtirish rejasi

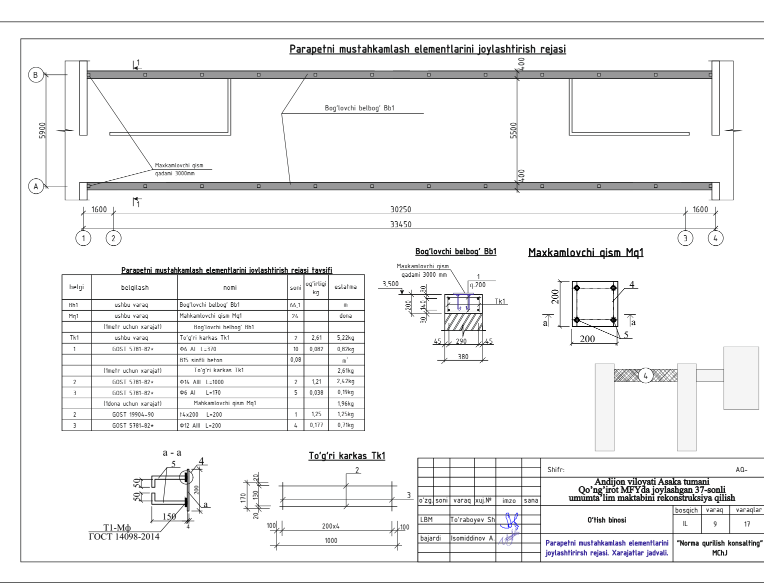

Parapetni mustahkamlash elementlarini joylashtirish rejasi tavsifi

belgi	belgilash	nomi	soni	og'irligi kg	eslatma
Bb1	ushbu varaq	Bog'lovchi belbog' Bb1	66,1		m
Mq1	ushbu varaq	Mahkamlovchi qism Mq1	24		dona
	(1metr uchun xarajat)	Bog'lovchi belbog' Bb1			
Tk1	ushbu varaq	To'g'ri karkas Tk1	2	2,61	5,22kg
1	GOST 5781-82*	Ф6 AI L=370	10	0,082	0,82kg
		B15 sinfli beton	0,08		m³
	(1metr uchun xarajat)	To'g'ri karkas Tk1			2,61kg
2	GOST 5781-82*	Ф14 AIII L=1000	2	1,21	2,42kg
3	GOST 5781-82*	Ф6 AI L=170	5	0,038	0,19kg
	(1dona uchun xarajat)	Mahkamlovchi qism Mq1			1,96kg
2	GOST 19904-90	t4x200 L=200	1	1,25	1,25kg
3	GOST 5781-82*	Ф12 AIII L=200	4	0,177	0,71kg

O'tish binosi | bosqich IL | varaq 9 | varaqlar 17
Parapetni mustahkamlash elementlarini joylashtirirsh rejasi. Xarajatlar jadvali. | "Norma qurilish konsalting" MChJ

Chordoq to'sinlarini joylashtirish rejasi

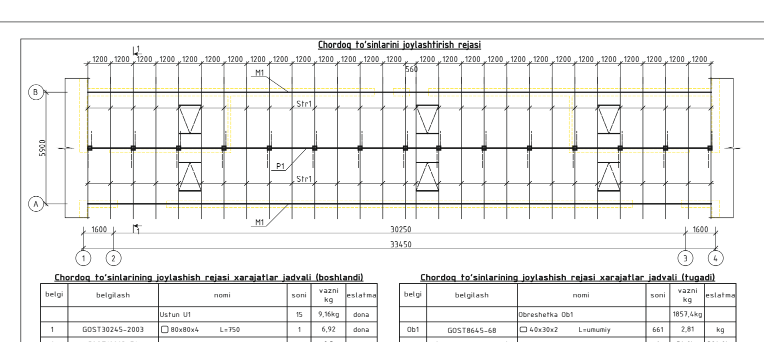

Chordoq to'sinlarining joylashish rejasi xarajatlar jadvali (boshlandi)

belgi	belgilash	nomi		soni	vazni kg	eslatma
		Ustun U1		15	9,16kg	dona
1	GOST30245-2003	□ 80x80x4	L=750	1	6,92	dona
2	GOST19903-74	- 4x100	L=100	1	0,3	dona
3	GOST19903-74	- 6x200	L=200	1	1,88	dona
		Anker bolt M10x100		4	0,06	dona
		Stropila Str1		58	33,81kg	dona
4	GOST30245-2003	□ 80x60x4	L=3790	1	30,21	dona
5	GOST19903-74	- 4x50	L=210	1	3,3	dona
6	GOST8509-86	∟ 50x5	L=80	1	0,3	dona
		Raskoslar				
R1	GOST30245-2003	□ 60x60x2	L=1000	30	3,56	dona
		Mauerlat M1			443,5kg	m
M1	GOST30245-2003	□ 60x60x4	L=umumiy	66,1	6,71	kg
		Progon P1			304,7kg	
P1	GOST30245-2003	□ 80x80x4	L=umumiy	33,05	9,22	kg

Chordoq to'sinlarining joylashish rejasi xarajatlar jadvali (tugadi)

belgi	belgilash	nomi		soni	vazni kg	eslatma
		Obreshetka Ob1			1857,4kg	
Ob1	GOST8645-68	▭ 40x30x2	L=umumiy	661	2,81	kg
	(1dona uchun xarajat)	Shamollatish darchasi ShD1		6	54,0kg	324,0kg
15	GOST30245-2003	▯ 60x60x3	L=1320	2	6,85	dona
16	GOST30245-2003	▯ 60x40x2	L=umumiy	8,0	2,93	dona
17	GOST8645-68	▭ 40x30x2	L=umumiy	6,0	16,86	kg
18	GOST24454-80E	Yog'och qoplama 10x70	L=umumiy	2,85	0,002	m
		Polimer qoplamali profnastil 0,51mm		1,5		m2

O'tish binosi | bosqich IL | varaq 10 | varaqlar 17
Devor rejasi. Xonalar tavsifi (loyihaviy) | "Norma qurilish konsalting" MChJ

A o'qi 1-4 o'qlari bo'ylab bazalt qoplama yoyilmasi
B o'qi 1-4 o'qlari bo'ylab bazalt qoplama yoyilmasi

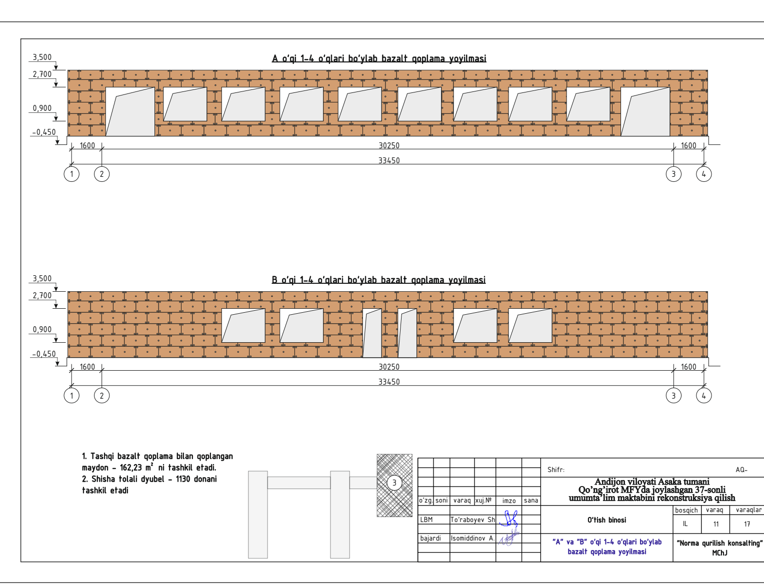

1. Tashqi bazalt qoplama bilan qoplangan maydon - 162,23 m² ni tashkil etadi.
2. Shisha tolali dyubel - 1130 donani tashkil etadi

O'tish binosi | bosqich IL | varaq 11 | varaqlar 17
"A" va "B" o'qi 1-4 o'qlari bo'ylab bazalt qoplama yoyilmasi | "Norma qurilish konsalting" MChJ

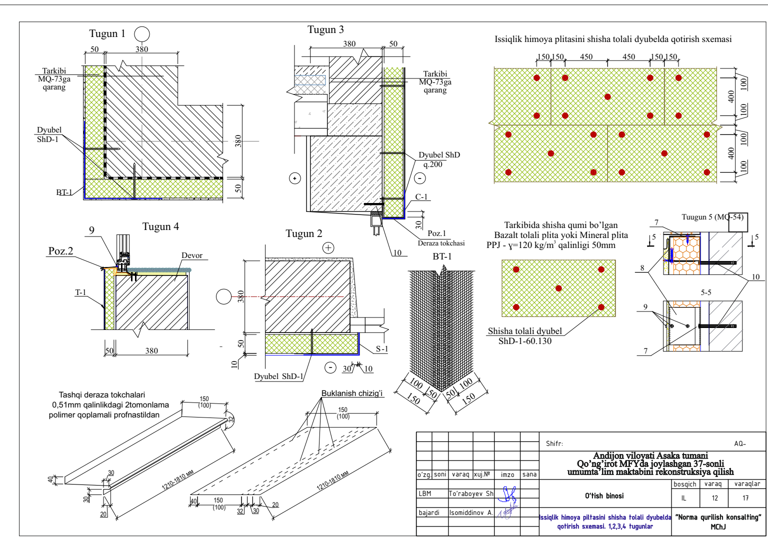

O'tish binosi | bosqich IL | varaq 12 | varaqlar 17
Issiqlik himoya plitasini shisha tolali dyubelda qotirish sxemasi. 1,2,3,4 tugunlar | "Norma qurilish konsalting" MChJ

Tashqi devor izolyatsiyasi

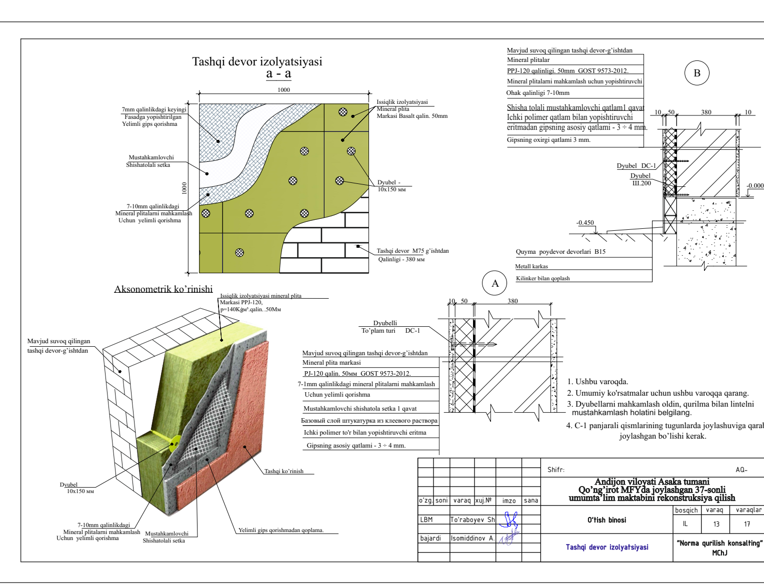

1. Ushbu varoqda.
2. Umumiy ko'rsatmalar uchun ushbu varoqqa qarang.
3. Dyubellarni mahkamlash oldin, qurilma bilan lintelni mustahkamlash holatini belgilang.
4. C-1 panjarali qismlarining tugunlarda joylashuviga qarab joylashgan bo'lishi kerak.

O'tish binosi | bosqich IL | varaq 13 | varaqlar 17
Tashqi devor izolyatsiyasi | "Norma qurilish konsalting" MChJ

A o'qda 1-4 o'qlari bo'ylab chiziqli fasad
B o'qda 1-4 o'qlari bo'ylab chiziqli fasad

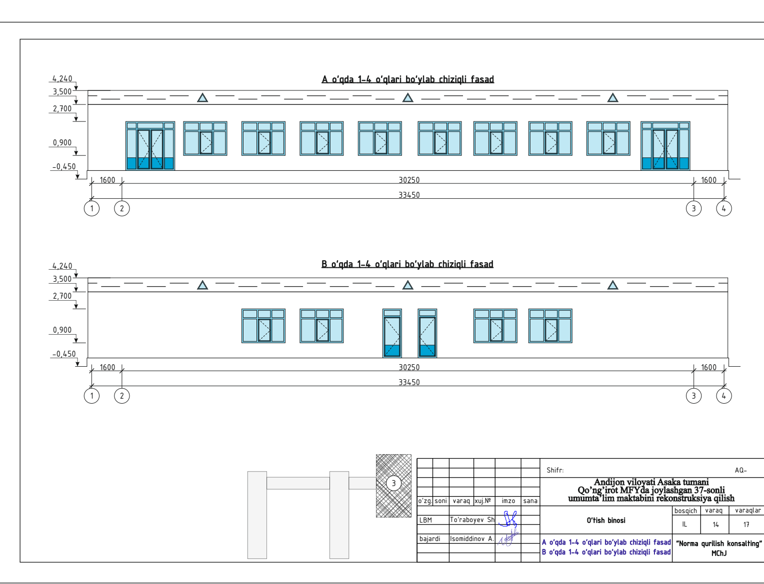

O'tish binosi | bosqich IL | varaq 14 | varaqlar 17
A o'qda 1-4 o'qlari bo'ylab chiziqli fasad. B o'qda 1-4 o'qlari bo'ylab chiziqli fasad | "Norma qurilish konsalting" MChJ

"Fasad"(мокрый) Turlari bo'yicha devorlarni izolyatsiyalashga tayyorgarlik ko'rish bosqichi

Devor izolatsiyasi bo'yicha ishlarni boshlashdan oldin quyidagi ishlarni bajarish kerak:

1. Barcha oyna va eshik inshootlarini qutilarning konturi bo'ylab izolyatsiyalash bilan o'rnatdi
2. Bino ichida bajarilgan gips ishlari
3. Bajarilgan pol qoralama turi.
4. Bajarilgan tomqoplama Без подшивки карнизов
5. Bajarilgan otmoska

Devor izolyatsiyasida ishlashdan oldin,quyidagilar kerak bo'ladi:
a) Devorlarning tashqi yuzalari va teshiklarning yon bag'irlari sifatini tekshiring Chuqurlik va boshqa notekisliklarni to'g'irlash.
b)Siqilgan havo bilan sirtlarni tozalash.
v)Agar sho'rlash bo'lsa, ularni soda eritmasi yoki boshqa mos suv takibi bilan yuvib tashlang.
g)Devorlarni quritish. Devorlarni namligi 5% oshmasligi.

Ekspluatatsiya talablari

Izolyatsiya tizimining ishlashi paytida izolyatsiyani yuk ko'taruvchi devorga mahkamlash uchun tizimning holatini vaqti-vaqti bilan kuzatib borish va agar nuqsonlar aniqlansa, buzilgan joylarni o'z vaqtida tiklash kerak.

Muntazam ravishda nazorat qilish
-birinchi 2 yil, yarim yil ichida,bundan ham kamroq.

Agar bog'lanish buzilgan bo'lsa, to'lqinli shish paydo bo'lishi mumkin.
Nazorat reykasi orqali vizual nazorat olib boriladi.
Yoriqlar va pufakchalar uchun alohida gipsli qatlam holatini doimiy ravishda kuzatib borish kerak.
Barcha og'ishlarni tuzatish usuli har bir holat uchun alohida qaror qilinishi kerak.

FASADNI PARDOZLASH BAYONOTI.

Pardoz tartibi	Fasad elementlarini nomlanishi	Pardozlash materiallarini nomlanishi	Izoh. Maydoni, m²
1	Devor	1.Mavjud suvoq qilingan tashqi devor-g'ishtdan 2.Qalinligi,50 mmli bazalt tolali plitalar 3.mahkamlashuchun yelimli qorishma 4. mustahkamlovchi shisha tolali setka qoplash. 5. Yelimli gips qorishma 6. Dekorativ "Travertin" suvoq	162,23
2	Eshik va deraza teshiklarining qiyaliklari (откос)	Dekorativ "Travertin" suvoq	19,92
3	Deraza tashqi tokchasi	0.51mm polimer qoplamali profnastildan L=umumiy	27,72m
4	Pillapoya ustki qoplamasi	Aglomerat plitkalari qoplanadi (sirpanmaydigan)	19,38
5	Pillapoya yon qoplamasi	Keramogranit plitkalari	9,81
6	Sokol	Kabanchik qoplama	29,75
7	Sokol usti tokchasi	0.51mm polimer qoplamali profnastildan L=umumiy	68,0m

Devorlarni izolyatsiyalash bo'yicha ishlarning tartibi

1) Tayyorlangan sirtlarni akt bilan qabul qiling
2) Mineral vata plitalari yuzasiga yopishtiruvchi tarkibiga amal qiling va taxtalarni yopishtiring
Ishni poydevor profilidagi 1- qator bilan burchakdan boshlash kerak.
Har bir keyingi qatorni ofset vertikal bo'g'inlar bilan o'rnating
GOST 9573-2012 bo'yicha qalinligi 50 mm bo'lgan PPJ 120 markasidagi mineral vata plitalari.
3) Yopishqoq kompozitsiyani kamida 24 soat davomida to'liq qurigandan so'ng 600 x 1000mm plita uchun 5 dona miqdorida shisha tolali diskli dublonlar yordamida plitalarni qo'shimcha o'rnatishni amalga oshiring.
Devorga ankerni yopish 70 mm STO 20994511-001-2009 bo'yicha Biysk shisha tolali shisha zavodi tomonidan ishlab chiqarilgan DS-1 tipidagi shisha tolali diskli dublonlarni qabul qiling.
Boshqa turdagi ankerlarga ruxsat berilmaydi.
4) Plitalar yuzasiga 3-4 mm qalinlikdagi ohak mustahkamlovchi qorishma qatlamining tekis qatlamiga qo'llang.
5) Eritmada GOST R 55225-2012 bo'yicha FSR-160 (110) 2000 \ / 2000 markasining fasadda gidroksidi to'rini cho'ktiring.
Ishqorga chidamli bo'lmagan setkalarga ruhsat berilmaydi.
6) Tarmoqni yuqoridan pastga burama va buzilishlarsiz aylantiring.
Kamida 100 mm uzunlamasına qirralarning bo'ylab bir-birining ustiga o'ting
Devorlarning tashqi burchaklari va yon bag'irlari qo'shimcha ravishda butun uzunligi bo'ylab kamida 200-300 mm o'lchamdagi diagonal joylashgan segmentlar bilan mustahkamlanadi.
7) Dyubel qopqoqlari yashiringanligini ta'minlash bilan birga, qalinligi 8-10 mm bo'lgan gipsni yakunlovchi qatlamini qo'llang.
8) Arxitektura qismining o'ziga xos chizmalariga binoan fasadlarni tugatishni qabul qiling.
9) Barcha ishlar amaldagi me'yoriy hujjatlar va SHNK 3.01.02-00 ga muvofiq xavfsizlik choralariga muvofiq amalga oshirilishi kerak.

O'tish binosi | bosqich IL | varaq 15 | varaqlar 17
Devorni izolyatsiyalash bo'yicha ishlarning tartibi | "Norma qurilish konsalting" MChJ

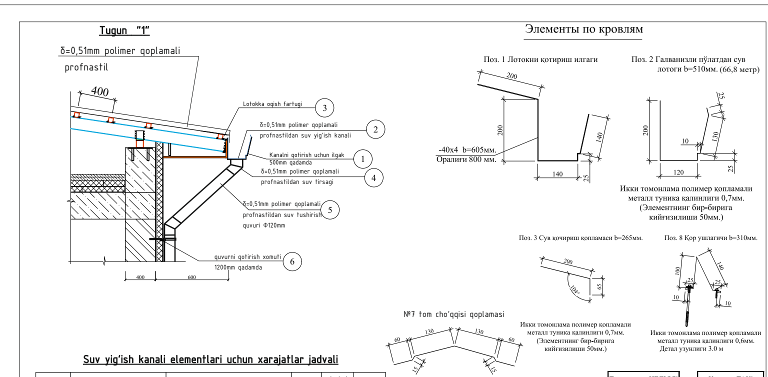

Suv yig'ish kanali elementlari uchun xarajatlar jadvali

№	nomi	Nomlanishi	soni	hajmi birlikda	izoh
1	ishlab chiqaruvchi	lotokni qotirish ilgagi	132		dona
2	ishlab chiqaruvchi	Suv qochirish qoplamasi qalinligi-0.6mm eni-265mm	66,1		m
3	ishlab chiqaruvchi	δ=0,51mm polimer qoplamali profnastildan suv tirsagi	18		dona
4	ishlab chiqaruvchi	quvurni qotirish xomuti	24		dona
5	ishlab chiqaruvchi	δ=0,51mm polimer qoplamali profnastildan tom cho'qqisi qoplamasi	33,05		m
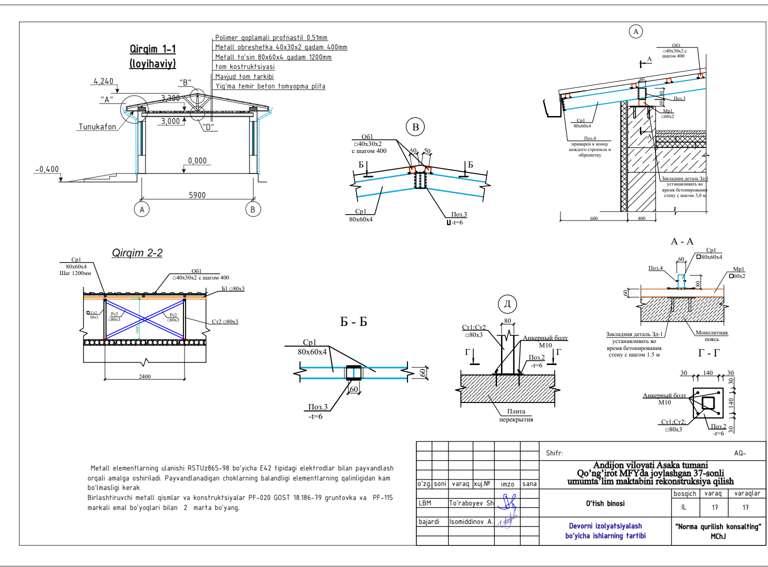
O'tish binosi | bosqich IL | varaq 16 | varaqlar 17
Devorni izolyatsiyalash bo'yicha ishlarning tartibi | "Norma qurilish konsalting" MChJ