Металлическая ограждения ОГ-1

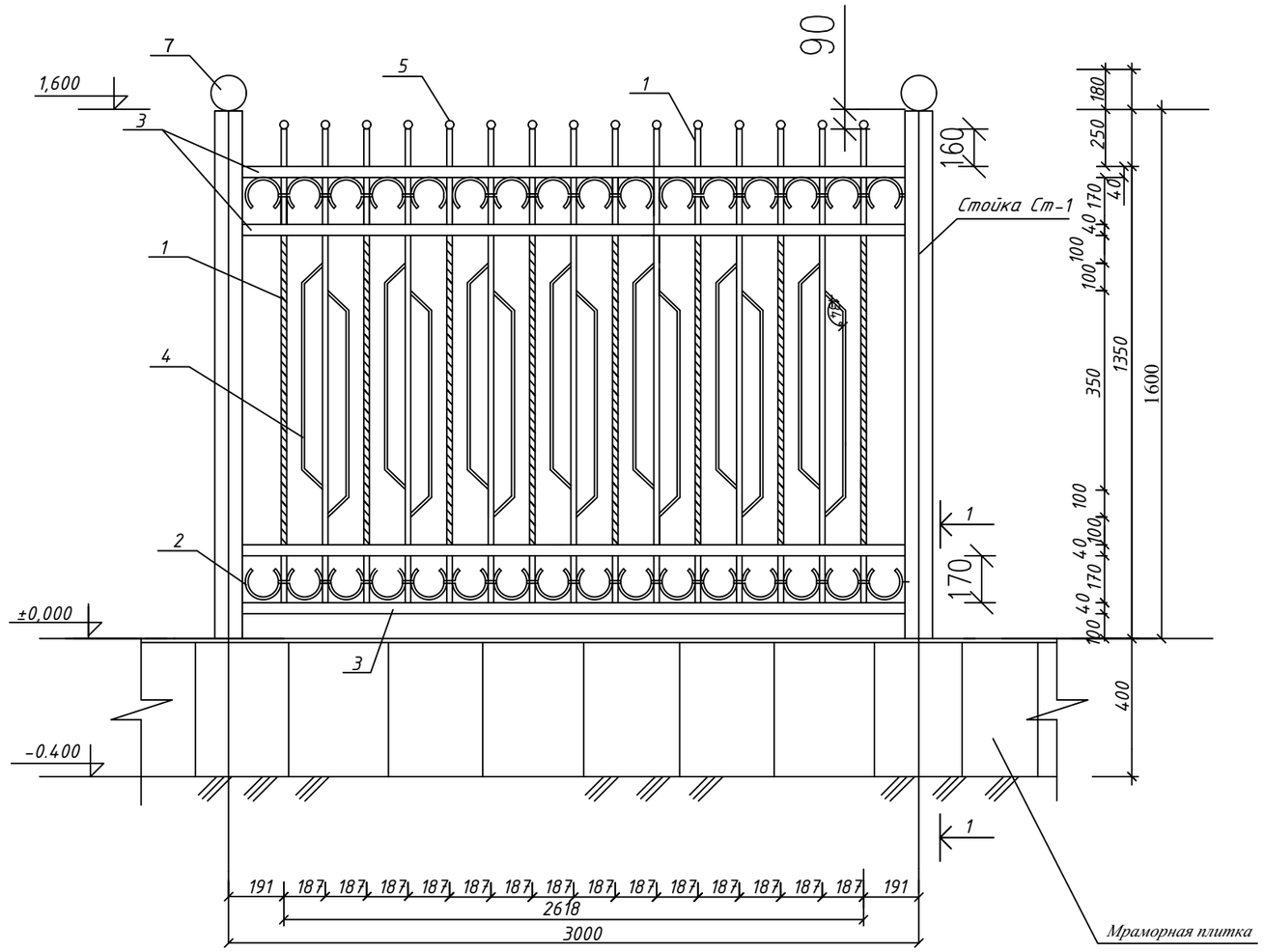

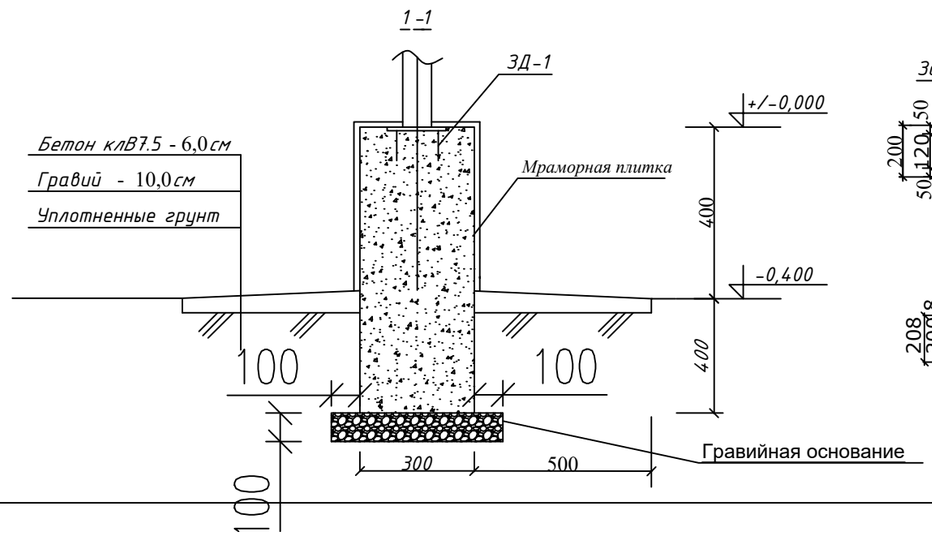

Закладная деталь ЗД-1

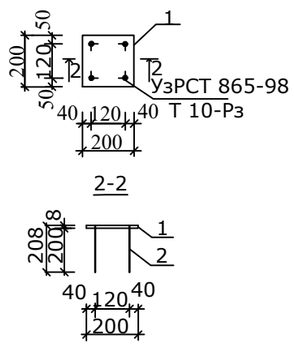

Спецификация элементов

Марка поз.	Обозначение	Наименование	Кол. шт.	Масса ед.кг	Примеч.
	Металлическая ограждение ОГ-1		12	95.5	(35пм /всего)
1	ГОСТ 2591-88	14х14 L=1410	15	2,2	
2	ГОСТ 2591-88	14х14 L=400	32	0.6	
3	ГОСТ 30245-94	40 х40х2,5 L=2900	4	8.2	
4	ГОСТ 2591-88	12х12 L=460	14	0.5	
5		-40х4 L=112	15	0,14	
		Сварка 1,5%		1,4	
Ст-1		Стойка Ст -1	13	15.6	202,8
6	ГОСТ 107040-91	тр. Ø 102х4 L=1600	1	14.7	
7	ГОСТ 103 -88	-102 х 102 х4	1	0,31	
	ГОСТ 103 -72	-50х4 L=400	1	0,6	
	Монолитные ленточные фундамент под ограждение ОГ-1				
ЗД-1		Закладная деталь ЗД-1	13	2,64	34,3
8	ГОСТ 103-88	-200х200 δ-6мм	1	1.9	
9	ГОСТ 5781-82	Ø 12AI L=208	4	0.185	
		Материал			
		Мраморная плитка		38,5	м²
		Бетон Кл. В 15		8,4	м³
		Отмостка ограждение ОГ-1			
		бетон кл В7.5 - 6,0см		2,1	м³
		Гравий - 10,0см		1,75	м³

Примечания

Данный лист читать совместно с листами АС -
Сварочные работы выполнять по ГОСТ 9467-88 электродами Э 42, К-по наименьшей толщине свариваемых изделий.

Все металлоконструкции окрасить металлических огрунтованных поверхностей эмалью ПФ-115 за 2 раза - 268,8м2.

Боковые поверхности фундаментов , соприкасающиеся с грунтом обмазать горячим битумом за 2 раза - 67,2м2.
Под фундаментов выполнит гравийную подготовку толщ. 100мм пролитую битумом до полного насыщения.

Разработка грунта вручную - 25,2м3
Обратная засыпка вручную - 12,6м3

Изм.	Кол.уч.	Лист	№ докум.	Подпись	Дата
ГИП		Шарипов Ш.			
Разраб.		Шарипов Ш.			

Дог. № 2026й - ГП

Заказчик: ГУ «Служба заказчика по сфере капитального строительства» при хокимиятa Навоийской области

"Строительство здании ДОО на 90 мест в МСГ "Куксарой" Хатирчинского района Навоийской области

Стадия	Лист	Листов
РП	6	

Металлическая ограждения ОГ-1. Спецификация элементов

ООО "DIAMOND BUILDINGS PROJECT"