## Монолитная ж/б рама Рм6 М1:50

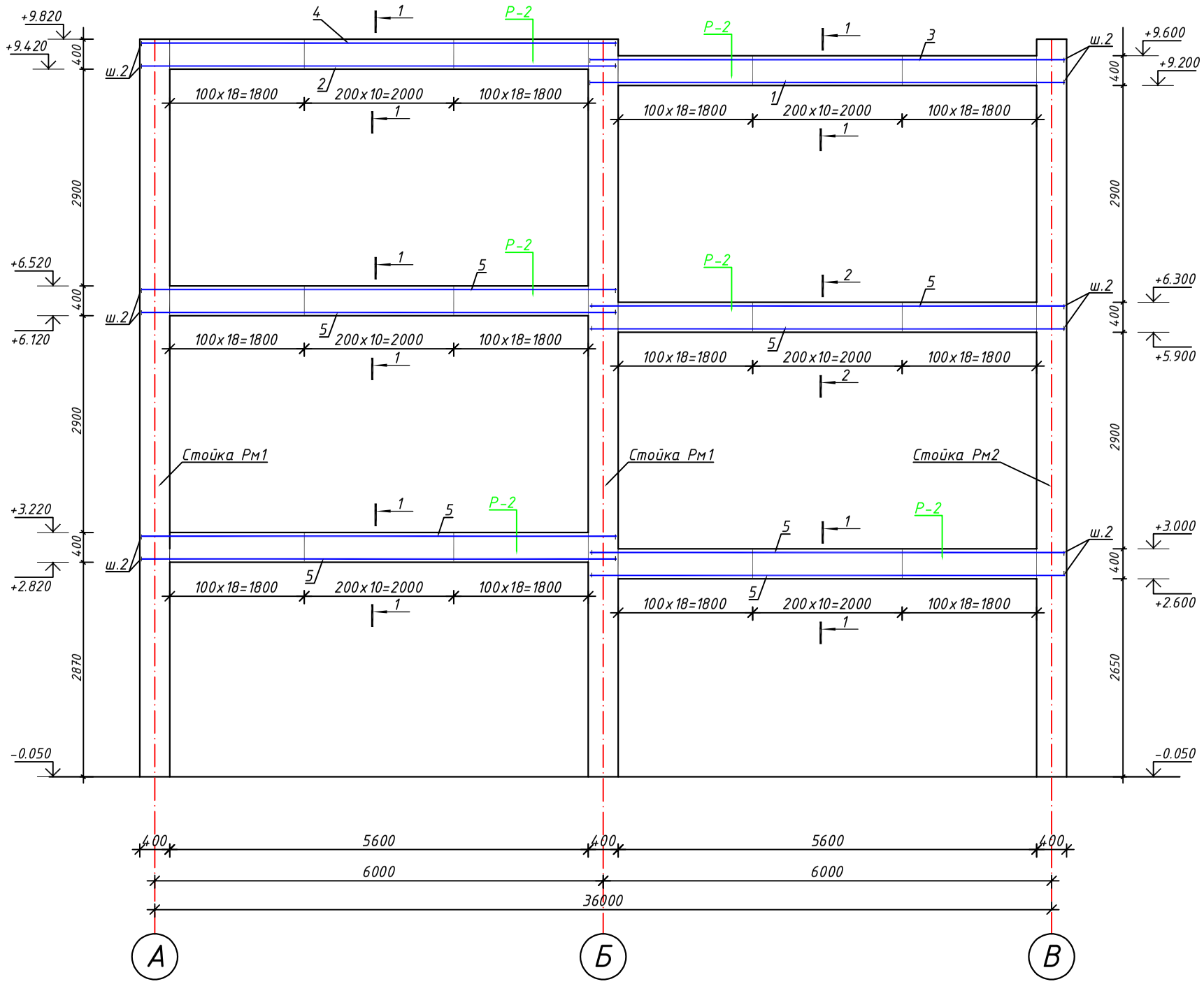


### Сеч. 1 - 1

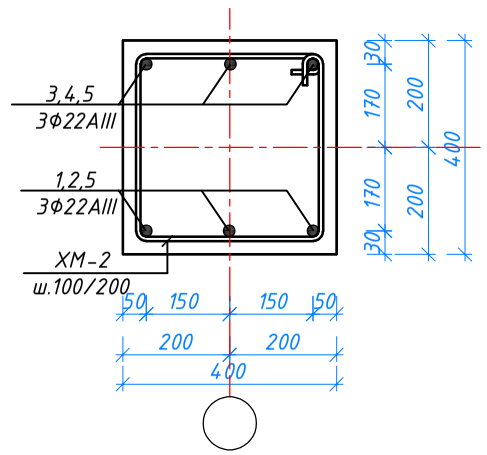


### Сеч. 2 - 2

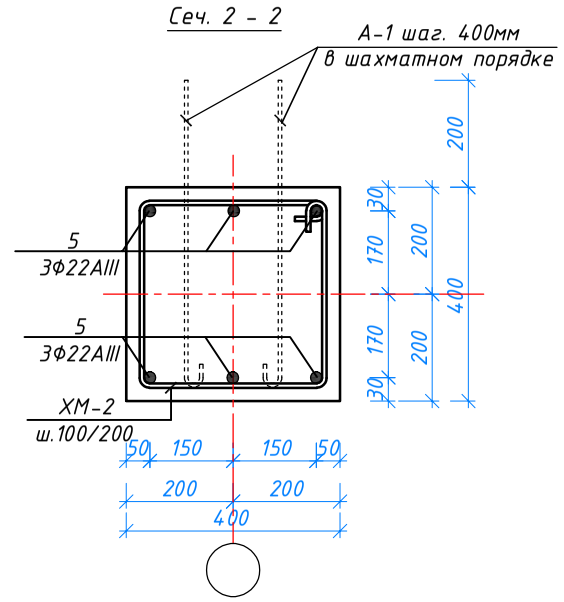


### Спецификация элементов монолитной ж/б рамы Рм6

| Марка поз. | Обозначение | Наименование | Кол. шт | Масса кг. | Всего. |
|---|---|---|---|---|---|
| **Рм6** | | **Рама Рм6** | 2 | | рас.1шт |
| Р-2 | | Ригель | 6 | | рас.1шт |
| 5 | | Ф22 AIII L=6360 мм | 6 | 19.0 | 114.0 кг |
| ХМ-2 | | Ф8 AI L=1480 мм | 47 | 0.585 | 27.50 кг |
| | Материал | Бетон кл. В 25 | | | 0.9 м³ расход дан на всю раму |
| А-1 | ГОСТ 5781-82* | Ф16 AIII L=650 мм | 42 | 1.03 | 43.30 кг |
| ш.2 | ГОСТ 19903-91 | -70x14 L=70 мм | 72 | 0.54 | 38.90 кг |

### Узел приварки шайб

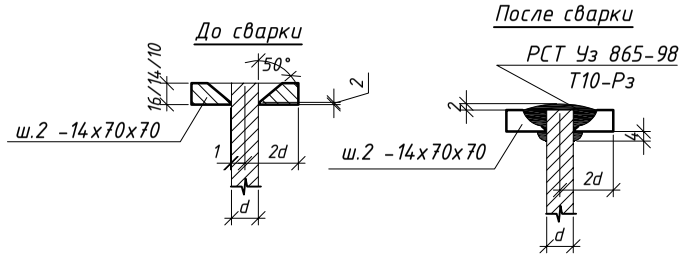


| Изм. | Кол.уч. | Лист | №док. | Подпись | Дата |
|---|---|---|---|---|---|
| Директор | | Б.Мадаминов | | | |
| Гл.инж | | Х.Чориев | | | |
| Исполн. | | | | | |

КЖ

Сурхондарё вилояти денов тумани "нурли манзил" мфйда "инсон" ижтимоий хизматлар марказидаги маьмурий ва ёрдамчи бинони реконструкция қилиш ва ўз худудидан қўшимча бино қуриш

Инсон ижтимиой хизматлар маркази

| Стадия | Лист | Листов |
|---|---|---|
| РП | 16 | 62 |

Монолитная ж/б рама Рм6. Сечение 1-1, 2-2 Спецификация расхода материалов.

ООО "ILMIY TADQIQOT LOYIHA"